INFRARED INDUSTRIAL HEATER

SW-PRO / SW-STR 1000
SW-PRO / SW-STR 1300
SW-PRO / SW-STR 1500
SW-PRO / SW-STR 2000
SW-PRO / SW-STR 3000/2
SW-PRO / SW-STR 4000/2
SW-STR 4500
SW-PRO / SW-STR 5000/3
SW-PRO / SW-STR 6000/3
SW-STR 9000

PATENTED INFRARED
INFRA Ceramic
HEATING ELEMENT

RESOURCE SAVING

50W/m²

Operation manual/ Warranty certificate
Інструкція з експлуатації / Гарантійний талон
Инструкция по эксплуатации / Гарантийный талон
Bedienungsanleitung/Garantie
Naudojimo instrukcija / Garantija
Gebruiksaanwijzing / Garantie
Mode d'emploi / Garantie
Instrukcja obsługi /Karta gwarancyjna
Istruzione per l'uso/La scheda di garanzia
Grancialevél/Használati útmutató

CE UA.TR.140 IP32

Technical characteristics / Технічні характеристики / Технические характеристики / Technische Daten
Charakterystyka techniczna / Caractéristiques / Specificazioni tecniche

MODELS / МОДЕЛІ / МОДЕЛИ / MODELLE / MODÈLES / MODELLI	Voltage / Напруга / Напряжение / Spannung / Tampa / Spanning Tension / Napięcie / Potenziale elettrico / Távfeszültség	Current frequency / Частота струму / Частота тока / Stromfrequenz / Darbinis dažnis / Huidige frequentie / Fréquence actuelle / Częstotliwość / Frequenza della tensione / Frekvencia	Power / Потужність / Мощность / Kraftleistung / Galingumas / Vermogen / Puissance / Moc / Potenza / Teljesítmény	Length / Довжина / Длинна / Länge / Ilgis / Lengte / Longueur / Długość / Lunghezza / Hossz / Pikkus	Height / Висота / Высота / Höhe / Aukštis / Hoogte / Hauteur / Wysokość / Altezza / Magasság / Laius	Thickness / Товщина / Толщина / Dicke / Storis / Dikte / Épaisseur / Grubość / Spessore / Vastagság / Paksus	Gross weight / Bara брутто / Вес брутто / Bruttogewicht / Svoris (brutto) / Gross Gewicht / Poids brut / Waga brutto / Il peso lordo / Súly / Kütteala
	V	Hz	W	mm			kg
SW-PRO							
1000	230~	50-60	861 - 1000	1522	150	60	6,5
1300			1119 - 1300	1522	150	60	6,5
1500			1291 - 1500	1522	150	60	6,5
2000			1636 - 1900	1522	150	60	6,5
3000/2	400~		2583 - 3000	1522	300	60	14
4000/2			3271 - 3800	1522	300	60	14
5000/3			3874 - 4500	1522	450	60	21
6000/3			4907 - 5700	1522	450	60	21

Technical characteristics / Технічні характеристики / Технические характеристики / Technische Daten
Charakterystyka techniczna / Caractéristiques / Specificazioni tecniche

MODELS / МОДЕЛІ / МОДЕЛИ / MODELLE / MODÈLES / MODELLI	Voltage / Напруга / Напряжение / Spannung / Tampa / Spanning Tension / Napięcie / Potenziale elettrico / Távfeszültség	Current frequency / Частота струму / Частота тока / Stromfrequenz / Darbinis dažnis / Huidige frequentie / Fréquence actuelle / Częstotliwość / Frequenza della tensione / Frekvencia	Power / Потужність / Мощность / Kraftleistung / Galingumas / Vermogen / Puissance / Moc / Potenza / Teljesítmény	Length / Довжина / Длинна / Länge / Ilgis / Lengte / Longueur / Długość / Lunghezza / Hossz / Pikkus	Height / Висота / Высота / Höhe / Aukštis / Hoogte / Hauteur / Wysokość / Altezza / Magasság / Laius	Thickness / Товщина / Толщина / Dicke / Storis / Dikte / Épaisseur / Grubość / Spessore / Vastagság / Paksus	Gross weight / Bara брутто / Вес брутто / Bruttogewicht / Svoris (brutto) / Gross Gewicht / Poids brut / Waga brutto / Il peso lordo / Súly / Kütteala
	V	Hz	W	mm			kg
SW-STR							
1000	230~	50-60	861 - 1000	1502	183	64	6
1300			1119 - 1300	1502	183	64	6
1500			1291 - 1500	1502	183	64	6
2000			1636 - 1900	1502	183	64	6
3000/2	400~		2583 - 3000	1502	253	64	14
4000/2			3271 - 3800	1502	253	64	14
4500			4050 - 4725	1502	253	64	21
5000/3			3874 - 4500	1502	343	64	21
6000/3			4907 - 5700	1502	343	64	21
9000			8100 - 9450	1502	506	64	42

Technical characteristics / Технічні характеристики / Технические характеристики / Technische Daten Charakterystyka techniczna / Caractéristiques / Specificazioni tecniche

MODELS МОДЕЛІ МОДЕЛИ MODELLE MODÈLES MODELLI	**M**ain heating - heated area depending on the height of the ceilings **О**сновне опалення - опалювальна площа в залежності від висоти стелі **О**сновное отопление - отапливаемая площадь в зависимости от высоты потолков **H**auptheizung - beheizte Fläche ist abhängig von der Deckenhöhe **P**agrindinis šildymas - šildomas plotas, atsižvelgiant į lubų aukštį **H**oofdverwarming - verwarmde ruimte is afhankelijk van de hoogte van het plafond **C**hauffage principal - l'espace chauffé dépend de la hauteur du plafond **R**iscaldamento principale - area riscaldata a seconda dell'altezza dei soffitti **F**ő fűtés - A fűtött terület mérete a mennyezet magasságától függ	**A**dditional heating - heated area depending on the ceiling height **Д**одаткове опалення - опалювальна площа в залежності від висоти стель **Д**ополнительное отопление - отапливаемая площадь в зависимости от высоты потолков **Z**usätzliche Heizung - beheizte Fläche je nach der Deckenhöhe **P**apildomas šildymas - šildomas plotas, atsižvelgiant į lubų aukštį **E**xtra verwarming - verwarmd gebied afhankelijk van de hoogte van het plafond Chauffage supplémentaire - surface chauffée en fonction de la hauteur du plafond **R**iscaldamento aggiuntivo - area riscaldata a seconda dell'altezza dei soffitti **K**iegészítő fűtés - A fűtött terület mérete a mennyezet magasságától függ

Висота стелі Height meter	3	4	5	6	3	4	5	6
SW-PRO / SW-STR								
1000	10	5	3	3	20	10	7	5
1300	13	7	4	3	26	13	9	7
1500	15	8	5	4	30	15	10	8
2000	19	10	6	5	38	19	13	10
3000/2	30	15	10	8	60	30	20	15
4000/2	38	19	13	10	76	38	25	19
5000/3	45	23	15	11	90	45	30	23
6000/3	57	29	19	14	114	57	38	29

Installation scheme for ceiling heater SW-PRO / SW-STR
Схема встановлення обігрівача на стелю SW-PRO / SW-STR
Схема установки потолочного обогревателя SW-PRO / SW-STR

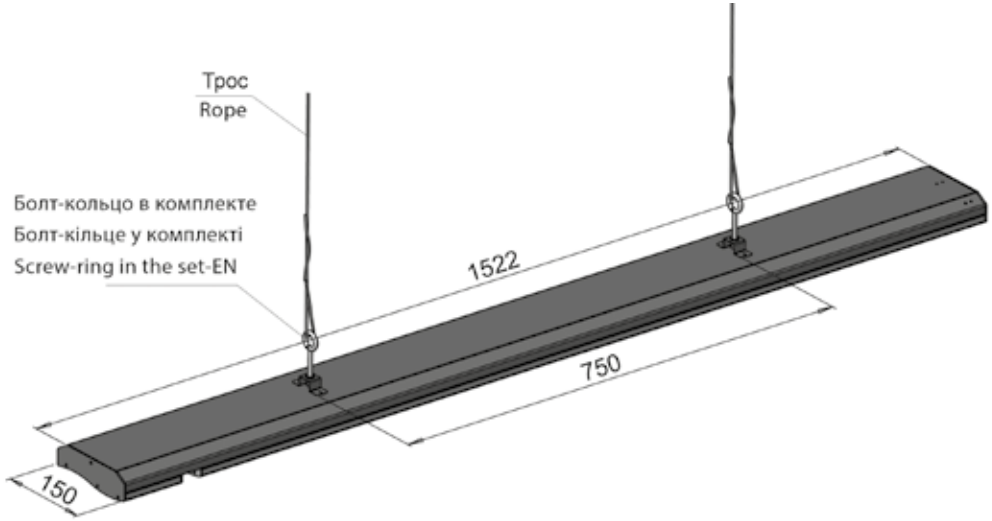

230V SW-PRO / SW-STR 1000 1300 1500 2000

x1

1

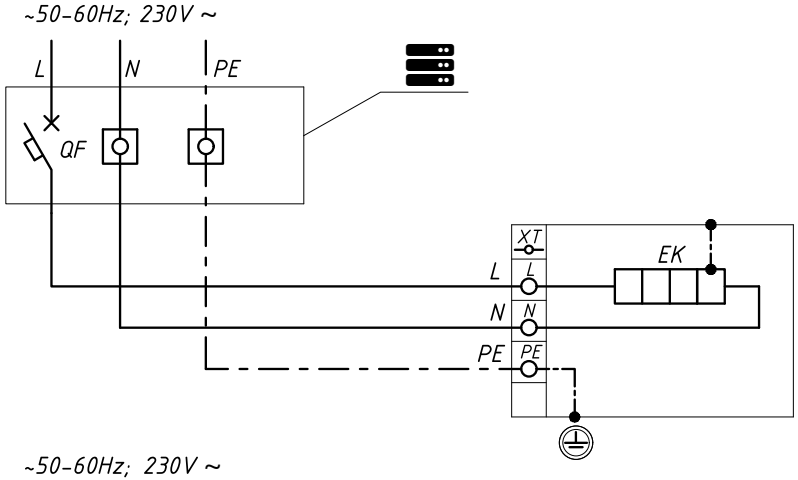

x3

2

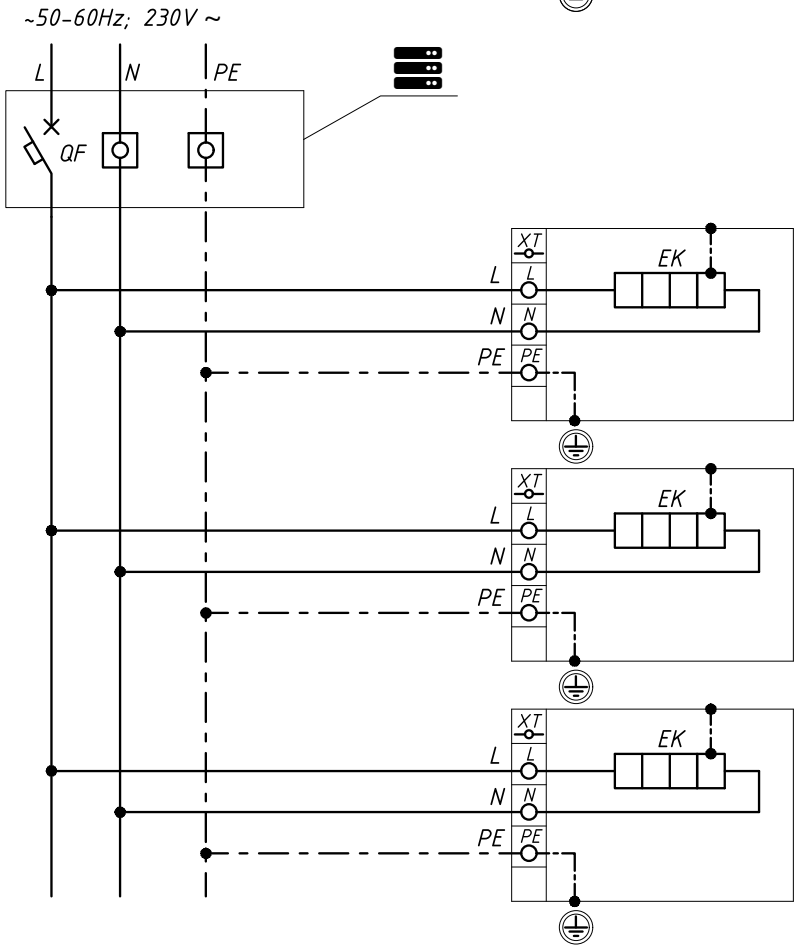

x1 1	ENG	Connection of the industrial heater SW-PRO / SW-STR to the single-phase stationary power supply 230V~. Electrical schematic diagram.
	UKR	Підключення промислового обігрівача SW-PRO / SW-STR до однофазної стаціонарної електромережі 230В~. Схема електрична принципова.
	RUS	Подключение промышленного обогревателя SW-PRO / SW-STR к однофазной стационарной электросети 230В~. Схема электрическая принципиальная.
	DE	Anschluss der Industrieheizung SW-PRO / SW-STR an eine einphasige stationäre Stromversorgung 230V~. Schaltplan.
	LT	Pramoninio SW Pro šildytuvo prijungimas prie vienfazio stacionaraus 230V~ elektros tinklo. Elektrinė pajungimo schema.
	NL	Aansluiting van de industriële verwarming SW-PRO/SW-STR Pro op de eenfasige stationaire voeding 230V~. Elektrisch schematisch diagram.
	FR	Raccordement de l'appareil de chauffage industriel SW-PRO/SW-STR Pro à un réseau d'alimentation stationnaire monophasé 230B~. Principe électrique schématique.
	IT	Collegamento del radiatore industriale SW-PRO/SW-STR Pro a una rete di alimentazione stazionaria monofase 230B~. Principio elettrico schematico.
	HU	Az SW-PRO/SW-STR Pro ipari fűtőberendezés csatlakoztatása az egy fázisra, 230V~-os állandó tápegységhez. Elektromos vázlatos ábra.
x3 2	ENG	Connection of 3 industrial heaters SW-PRO/SW-STR to the single-phase stationary power supply 230V~. Electrical schematic diagram.
	UKR	Підключення 3-х промислових обігрівачів SW-PRO/SW-STR до однофазної стаціонарної електромережі 230В~. Схема електрична принципова.
	RUS	Подключение 3-х промышленных обогревателей SW-PRO/SW-STR к однофазной стационарной электросети 230В~. Схема электрическая принципиальная.
	DE	Anschluss von 3 Industrieheizungen SW-PRO/SW-STR an eine einphasige stationäre Stromversorgung 230V~. Schaltplan.
	LT	3 pramoninių SW-PRO/SW-STR šildytuvų prijungimas prie vienfazio stacionaraus 230V~ elektros tinklo. Elektrinė pajungimo schema.
	NL	Aansluiting van 3 industriële radiators SW-PRO/SW-STR op de eenfasige stationaire voeding 230V~. Elektrisch schematisch diagram.
	FR	Raccordement de 3 radiateurs industriels SW-PRO/SW-STR à une alimentation stationnaire monophasée 230V~. Principe électrique schématique.
	IT	Collegamento di 3 radiatori industriali SW-PRO/SW-STR ad un'alimentazione stazionaria monofase 230V~. Principio elettrico schematico.
	HU	3 db ipari SW-PRO/SW-STR fűtőberendezés csatlakoztatása egy fázisra, 230V~-os állandó tápegységhez. Elektromos vázlatos ábra.
	ENG	Switchboard
	UKR	Щит розподільчий ЩР
	RUS	Щит распределительный ЩР
	DE	Stromkasten
	LT	Skirstomasis skydas SS
	NL	Schakelbord
	FR	Standard SHR
	IT	Centralino SHR
	HU	Elektromos elosztó doboz

400V SW-PRO / SW-STR 1000 1300 1500 2000

x3
3

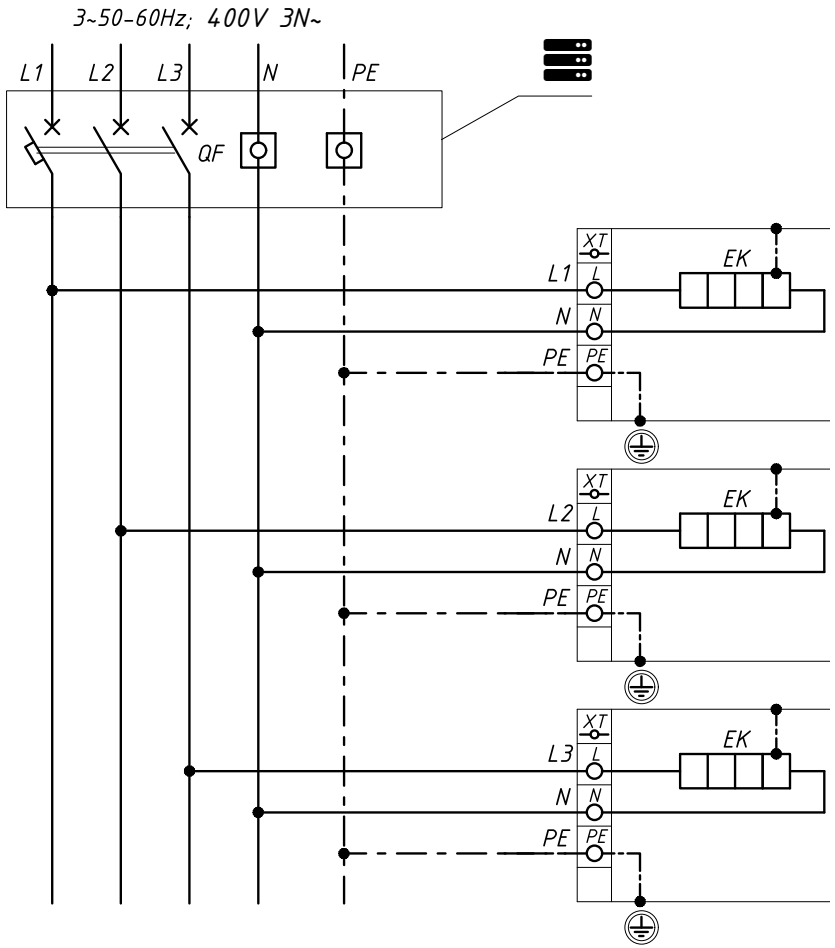

x3 3	ENG	Connection of 3 industrial heaters SW-PRO/SW-STR to three-phase stationary power grid 400V~. Electrical schematic diagram.
	UKR	Підключення 3-х промислових обігрівачів SW-PRO/SW-STR до трифазної стаціонарної електромережі 400В~. Схема електрична принципова.
	RUS	Подключение 3-х промышленных обогревателей SW-PRO/SW-STR к трёхфазной стационарной электросети 400В~. Схема электрическая принципиальная.
	DE	Anschluss von 3 Industrieheizungen SW-PRO/SW-STR an ein dreiphasiges stationäres Stromnetz 400V~. Schaltplan.
	LT	3 pramoninių SW-PRO/SW-STR šildytuvų prijungimas prie trifazio stacionaraus 400V~ elektros tinklo. Elektrinė pajungimo schema.
	NL	Aansluiting van 3 industriële radiators SW-PRO/SW-STR op driefasig stationair elektriciteitsnet 400V~. Elektrisch schematisch diagram.
	FR	Raccordement de 3 radiateurs industriels SW-PRO/SW-STR à l'alimentation électrique stationnaire triphasée 400V~. Principe électrique schématique.
	IT	Collegamento di 3 radiatori industriali SW-PRO/SW-STR all'alimentazione stazionaria trifase 400V~. Principio elettrico schematico.
	HU	3 db ipari se-pro fűtőberendezés csatlakoztatása háromfázisú állandó 400 V~-os elektromos hálózatra. Elektromos vázlatos ábra.

⚠	ENG	The phase current of the mains supply will be 3 times less than the supply circuit 2.
	UKR	Фазний струм живлення електромережі буде у 3 рази меньшим у порівнянні зі схемою живлення 2.
	RUS	Фазный ток питания электросети будет в 3 раза меньшим по сравнению со схемой питания 2.
	DE	Der Phasenstrom der Netzversorgung ist dreimal geringer als der des Versorgungskreises 2.
	LT	Elektros tinklo tiekimo fazinė srovė bus 3 kartus mažesnė nei pajungus pagal 2. maitinimo grandinę.
	NL	De fasestroom van de netvoeding zal 3 keer minder zijn dan die van voedingscircuit 2.
	FR	Le courant d'alimentation de phase du réseau sera 3 fois plus petit par rapport au circuit d'alimentation 2.
	IT	La corrente di alimentazione di fase della rete sarà 3 volte inferiore rispetto al schema di alimentazione 2.
	HU	A hálózati fázisellátási áram háromszor kisebb lesz, 2. tápellátási séma viszonyításában.

	ENG	Switchboard
	UKR	Щит розподільчий ЩР
	RUS	Щит распределительный ЩР
	DE	Stromkasten
	LT	Skirstomasis skydas SS
	NL	Schakelbord
	FR	Standard SHR
	IT	Centralino SHR
	HU	Elektromos elosztó doboz

400V SW-PRO / SW-STR 3000 4000

x1

4

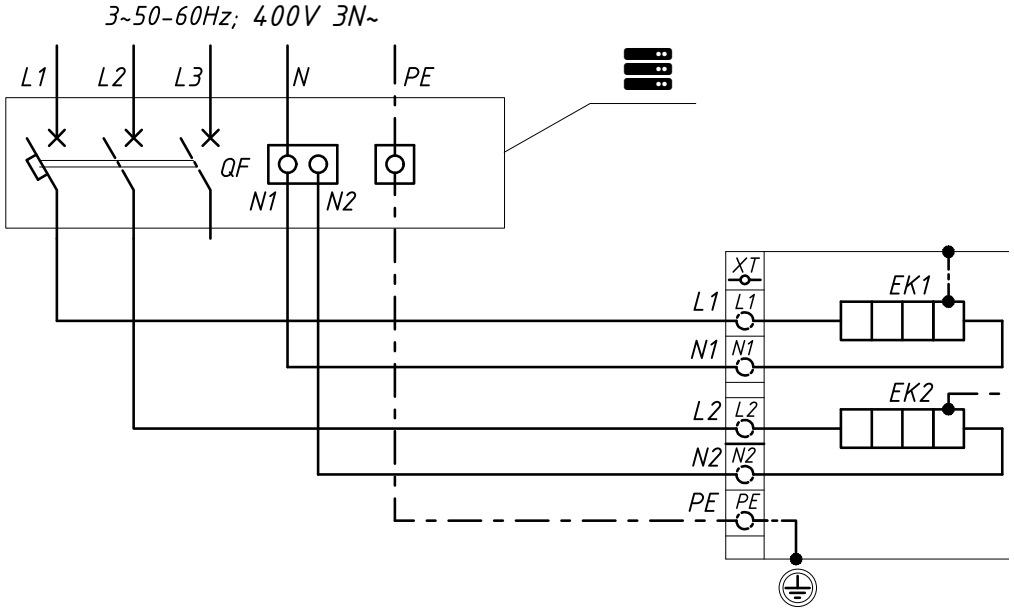

	ENG	Switchboard
	UKR	Щит розподільчий ЩР
	RUS	Щит распределительный ЩР
	DE	Stromkasten
	LT	Skirstomasis skydas SS
	NL	Schakelbord
	FR	Standard SHR
	IT	Centralino SHR
	HU	Elektromos elosztó doboz

x1 4	ENG	Connecting an industrial heater (double) SW-PRO/SW-STR to a three-phase stationary power supply 400V~. Electrical schematic diagram.
	UKR	Підключення промислового обігрівача(подвійного) SW-PRO/SW-STR до трифазної стаціонарної електромережі 400В~. Схема електрична принципова.
	RUS	Подключение промышленного обогревателя (двойного) SW-PRO/SW-STR к трёх-фазной стационарной электросети 400В~. Схема электрическая принципиальная.
	DE	Anschluss der Industrieheizung (Doppel) SW-PRO/SW-STR an eine dreiphasige stationäre Stromversorgung 400V~. Schaltplan.
	LT	Pramoninio (dvigubo) SW-PRO/SW-STR šildytuvo prijungimas prie trifazio stacionaraus 400V~ elektros tinklo. Elektrinė pajungimo schema.
	NL	Een industriële heater (dubbel) SW-PRO/SW-STR aansluiten op een driefasige stationaire voeding 400V~. Elektrisch schematisch diagram.
	FR	Raccordement d'un appareil de chauffage industriel (double) SW-PRO/SW-STR à un réseau d'alimentation électrique stationnaire triphasé 400B~. Principe électrique schématique.
	IT	Collegamento di un radiatore industriale (doppio) SW-PRO/SW-STR a una rete di alimentazione stazionaria trifase 400B~. Principio elettrico schematico.
	HU	SW-PRO/SW-STR ipari fűtőberendezés csatlakoztatása (dupla) háromfázisú állandó 400V~-os elektromos hálózatra. Elektronikus sematikus ábra.

⚠	ENG	The heater is connected to the power supply network using a 5-core cable of design section.
	UKR	Підключення обігрівача до електромережі живлення виконується 5-и жильним кабелем розрахункового перерізу.
	RUS	Подключение обогревателя к электросети питания выполняется 5-и жильным кабелем расчётного сечения.
	DE	Die Heizung wird durch ein 5-adriges Kabel mit Nennquerschnitt an das Stromversorgungsnetz angeschlossen.
	LT	Šildytuvo prijungimas prie elektros tinklo atliekamas naudojant 5-ių gyslų kabelį, kurio skerspjūvio nominalas apskaičiuojamas pagal reikalingą galią.
	NL	De verwarmer is aangesloten op het stroomnet met behulp van een 5-draderige kabel met een ontwerpgedeelte.
	FR	La connexion de l'appareil de chauffage au secteur est effectuée par un câble à 5 conducteurs de la section calculée.
	IT	Il collegamento del radiatore alla rete viene eseguito da un cavo a 5 conduttori della sezione trasversale calcolata.
	HU	A fűtőberendezés hálózati csatlakozását a számított keresztmetszetű 5-eres kábellel végezhető.

400V SW-PRO / SW-STR 3000 4000 network

x3

5

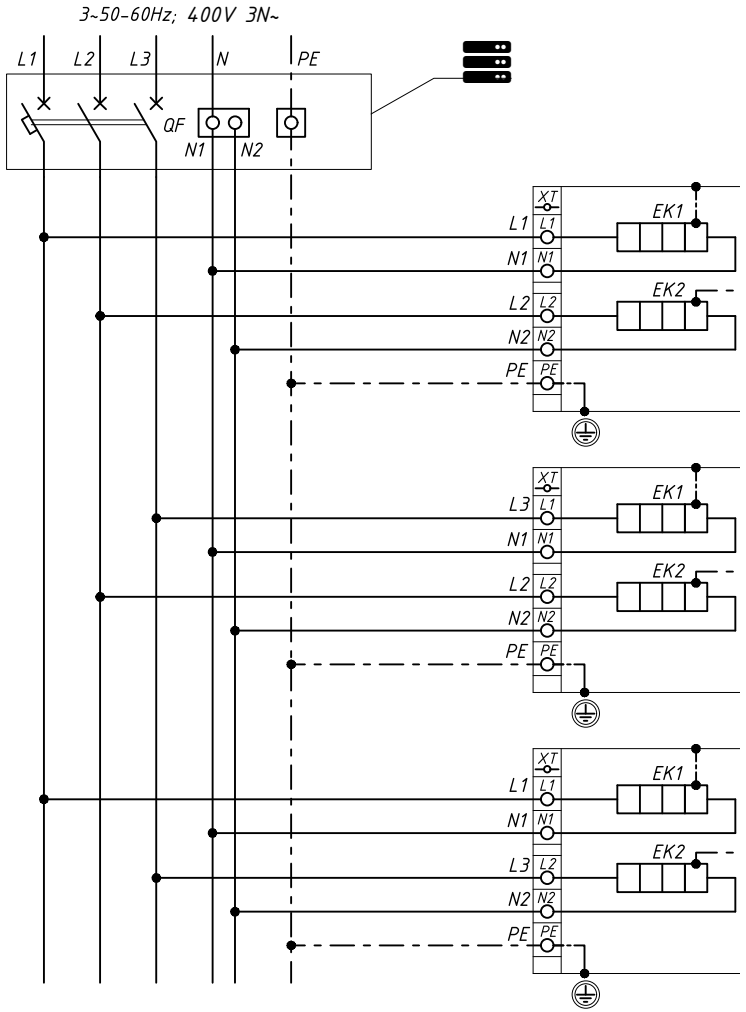

	ENG	Switchboard
	UKR	Щит розподільчий ЩР
	RUS	Щит распределительный ЩР
	DE	Stromkasten
	LT	Skirstomasis skydas SS
	NL	Schakelbord
	FR	Standard SHR
	IT	Centralino SHR
	HU	Elektromos elosztó doboz

x3

5

	ENG	Connection of 3 industrial heaters (double) SW-PRO/SW-STR to the three-phase stationary power grid 400V~. Electrical schematic diagram.
	UKR	Підключення 3-х промислових обігрівачів(подвійних) SW-PRO/SW-STR до трифазної стаціонарної електромережі 400В~. Схема електрична принципова.
	RUS	Подключение 3-х промышленных обогревателей (двойных) SW-PRO/SW-STR к трёхфазной стационарной электросети 400В~. Схема электрическая принципиальная.
	DE	Anschluss von 3 Industrieheizungen (Doppel) SW-PRO/SW-STR an ein dreiphasiges stationäres Stromnetz 400V~. Schaltplan.
	LT	3 pramoninių (dvigubu) SW-PRO/SW-STR šildytuvų prijungimas prie trifazio stacionaraus 400V~ elektros tinklo. Elektrinė pajungimo schema.
	NL	Aansluiting van 3 industriële radiators (dubbel) SW-PRO/SW-STR op het driefasige stationaire elektriciteitsnet 400V~. Elektrisch schematisch diagram.
	FR	Raccordement de 3 radiateurs industriels (doubles) SW-PRO/SW-STR à un réseau d'alimentation électrique stationnaire triphasé 400B~. Principe électrique schématique.
	IT	Collegamento di 3 radiatori industriali (doppi) SW-PRO/SW-STR ad una rete di alimentazione stazionaria trifase 400B~. Principio elettrico schematico.
	HU	3 db ipari (dupla) SW-PRO/SW-STR fűtőberendezés csatlakoztatása egy háromfázisú álandó 400V~-os elektromos hálózatra. Elektromos vázlatos ábra.
	ENG	1. Connection of heaters to the mains supply is carried out with 5-core cables of design section. 2. The given connection diagram of the heaters ensures uniform load of the power grid in the power phases.
	UKR	1. Підключення обігрівачів до електромережі живлення виконується 5-и жильними кабелями розрахункового перерізу. 2. Наведена схема підключення обігрівачів забезпечує рівномірне навантаження електромережі по фазам живлення.
	RUS	1. Подключение обогревателей к электросети питания выполняется 5-и жильными кабелями расчётного сечения. 2. Приведённая схема подключения обогревателей обеспечивает равномерную нагрузку электросети по фазам питания.
	DE	1. Der Anschluss der Heizungen ans Stromnetz erfolgt mit 5-adrigen Kabeln mit Nennquerschnitt. 2. Das angegebene Anschlussschema der Heizungen gewährleistet eine gleichmäßige Belastung des Stromnetzes in den Leistungsphasen.
	LT	1. Šildytuvų prijungimas prie elektros tinklo atliekamas naudojant 5-ių gyslų kabelį, kurio skerspjūvio nominalas apskaičiuojamas pagal reikalingą galią. 2. Pateikta šildytuvų prijungimo schema užtikrina tolygią elektros tinklo fazių apkrovą.
	NL	1. De aansluiting van radiators op het elektriciteitsnet wordt uitgevoerd met 5-dradige kabels. 2. Het gegeven aansluitschema van de radiators zorgt voor een gelijkmatige belasting van het elektriciteitsnet in de vermogensfasen.
	FR	1. La connexion des appareils de chauffage au réseau d'alimentation est réalisée par des câbles à 5 conducteurs de section de tassement. 2. Le schéma de connexion des appareils de chauffage fournit une charge uniforme du réseau d'alimentation sur les phases d'alimentation.
	IT	1. Il collegamento dei radiatori alla rete di alimentazione viene effettuato mediante cavi a 5 conduttori di sezione di assestamento. 2. Lo schema di collegamento dei riscaldatori fornito fornisce un carico uniforme della rete di alimentazione sulle fasi di alimentazione.
	HU	1. A fűtőberendezések hálózati csatlakozását névleges keresztmetszetű 5-eres kábelekkel végzik. 2. A fűtőberendezések megadott sémája biztosítja az áramellátási hálózat egyenletes terhelését az áramellátási fázisokban.

400V SW-PRO / SW-STR 4500 5000 6000

x1

6

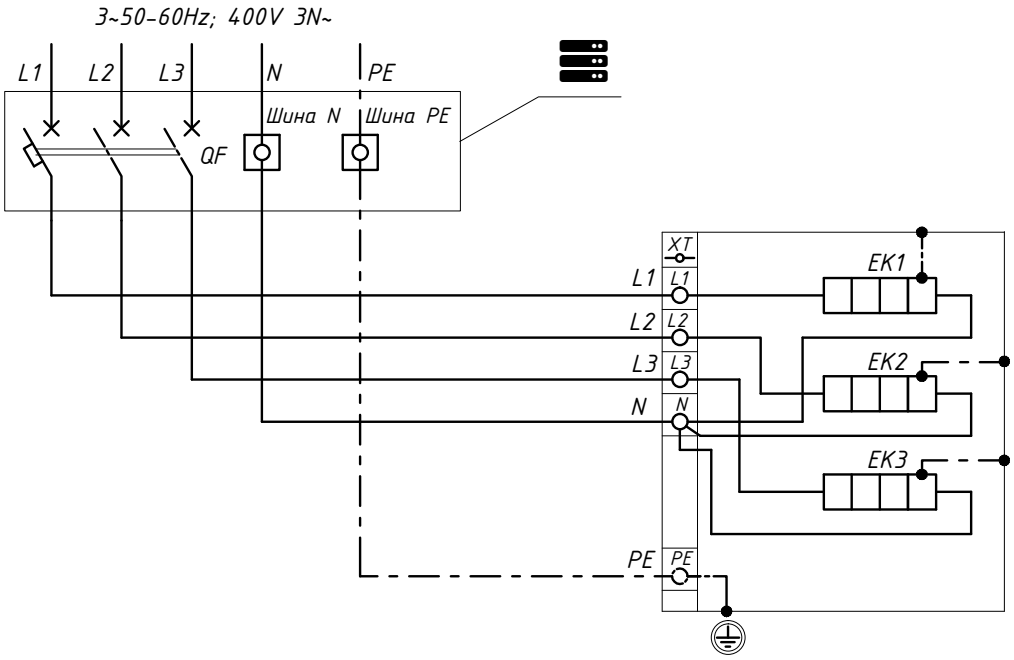

	ENG	Switchboard
	UKR	Щит розподільчий ЩР
	RUS	Щит распределительный ЩР
	DE	Stromkasten
	LT	Skirstomasis skydas SS
	NL	Schakelbord
	FR	Standard SHR
	IT	Centralino SHR
	HU	Elektromos elosztó doboz

x1 6	ENG	Connection of industrial heaters (tripple) SW-PRO/SW-STR to the three-phase stationary power grid 400V~. Electrical schematic diagram.
	UKR	Підключення промислових обігрівачів(потрійні) SW-PRO/SW-STR до трифазної стаціонарної електромережі 400В~. Схема електрична принципова.
	RUS	Подключение промышленных обогревателей (тройные) SW-PRO/SW-STR к трёх-фазной стационарной электросети 400В~. Схема электрическая принципиальная.
	DE	Anschluss von Industrieheizungen (dreifach) SW-PRO/SW-STR an ein dreiphasiges stationäres Stromnetz 400V~. Schaltplan.
	LT	Pramoninių (trigubas) SW-PRO/SW-STR šildytuvų prijungimas prie trifazio stacionaraus 400V~ elektros tinklo. Elektrinė pajungimo schema.
	NL	Aansluiting van industriële radiators (verdrievoudigen) SW-PRO/SW-STR op het driefasige stationaire elektriciteitsnet 400V~. Elektrisch schematisch diagram.
	FR	Raccordement de radiateurs industriels (tripler) SW-PRO/SW-STR à un réseau d'alimentation électrique stationnaire triphasé 400В~. Principe électrique schématique.
	IT	Collegamento di radiatori industriali (triplicare) SW-PRO/SW-STR ad una rete di alimentazione stazionaria trifase 400В~. Principio elettrico schematico.
	HU	Db ipari (hármas) SW-PRO/SW-STR fűtőberendezés csatlakoztatása egy háromfázisú álandó 400V~-os elektromos hálózatra. Elektromos vázlatos ábra.
⚠	ENG	1. Connection of heaters to the mains supply is carried out with 5-core cables of design section. 2. The given connection diagram of the heaters ensures uniform load of the power grid in the power phases.
	UKR	1. Підключення обігрівачів до електромережі живлення виконується 5-и жильними кабелями розрахункового перерізу. 2. Наведена схема підключення обігрівачів забезпечує рівномірне навантаження електромережі по фазам живлення.
	RUS	1. Подключение обогревателей к электросети питания выполняется 5-и жильны-ми кабелями расчётного сечения. 2. Приведённая схема подключения обогревателей обеспечивает равномерную нагрузку электросети по фазам питания.
	DE	1. Der Anschluss der Heizungen ans Stromnetz erfolgt mit 5-adrigen Kabeln mit Nennquerschnitt. 2. Das angegebene Anschlussschema der Heizungen gewährleistet eine gleichmäßige Belastung des Stromnetzes in den Leistungsphasen.
	LT	1. Šildytuvų prijungimas prie elektros tinklo atliekamas naudojant 5-ių gyslų kabelį, kurio skerspjūvio nominalas apskaičiuojamas pagal reikalingą galią. 2. Pateikta šildytuvų prijungimo schema užtikrina tolygią elektros tinklo fazių apkrovą.
	NL	1. De aansluiting van radiators op het elektriciteitsnet wordt uitgevoerd met 5-dradige kabels. 2. Het gegeven aansluitschema van de radiators zorgt voor een gelijkmatige belasting van het elektriciteitsnet in de vermogensfasen.
	FR	1. La connexion des appareils de chauffage au réseau d'alimentation est réalisée par des câbles à 5 conducteurs de section de tassement. 2. Le schéma de connexion des appareils de chauffage fournit une charge uniforme du réseau d'alimentation sur les phases d'alimentation.
	IT	1. Il collegamento dei radiatori alla rete di alimentazione viene effettuato mediante cavi a 5 conduttori di sezione di assestamento. 2. Lo schema di collegamento dei riscaldatori fornito fornisce un carico uniforme della rete di alimentazione sulle fasi di alimentazione.
	HU	1. A fűtőberendezések hálózati csatlakozását névleges keresztmetszetű 5-eres kábelekkel végzik. 2. A fűtőberendezések megadott sémája biztosítja az áramellátási hálózat egyenletes terhelését az áramellátási fázisokban.

400V SW-PRO / SW-STR 4500 5000 6000

x3

7

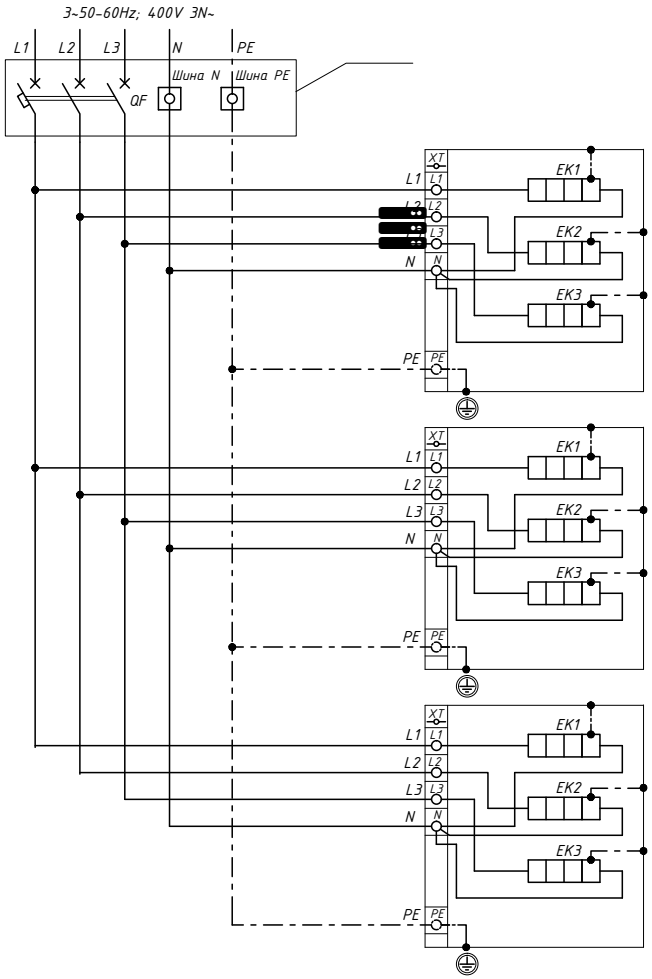

	ENG	Switchboard
	UKR	Щит розподільчий ЩР
	RUS	Щит распределительный ЩР
	DE	Stromkasten
	LT	Skirstomasis skydas SS
	NL	Schakelbord
	FR	Standard SHR
	IT	Centralino SHR
	HU	Elektromos elosztó doboz

x3 6	ENG	Connection of 3 industrial heaters (tripple) SW-PRO/SW-STR to the three-phase stationary power grid 400V~. Electrical schematic diagram.
	UKR	Підключення 3-х промислових обігрівачів(потрійні) SW-PRO/SW-STR до трифазної стаціонарної електромережі 400В~. Схема електрична принципова.
	RUS	Подключение 3-х промышленных обогревателей (тройные) SW-PRO/SW-STR к трёхфазной стационарной электросети 400В~. Схема электрическая принципиальная.
	DE	Anschluss von 3 Industrieheizungen (dreifach) SW-PRO/SW-STR an ein dreiphasiges stationäres Stromnetz 400V~. Schaltplan.
	LT	3 pramoninių (trigubas) SW-PRO/SW-STR šildytuvų prijungimas prie trifazio stacionaraus 400V~ elektros tinklo. Elektrinė pajungimo schema.
	NL	Aansluiting van 3 industriële radiators (verdrievoudigen) SW-PRO/SW-STR op het driefasige stationaire elektriciteitsnet 400V~. Elektrisch schematisch diagram.
	FR	Raccordement de 3 radiateurs industriels (tripler) SW-PRO/SW-STR à un réseau d'alimentation électrique stationnaire triphasé 400В~. Principe électrique schématique.
	IT	Collegamento di 3 radiatori industriali (triplicare) SW-PRO/SW-STR ad una rete di alimentazione stazionaria trifase 400В~. Principio elettrico schematico.
	HU	3 db ipari (hármas) SW-PRO/SW-STR fűtőberendezés csatlakoztatása egy háromfázisú álandó 400V~-os elektromos hálózatra. Elektromos vázlatos ábra.
⚠	ENG	1. Connection of heaters to the mains supply is carried out with 5-core cables of design section. 2. The given connection diagram of the heaters ensures uniform load of the power grid in the power phases.
	UKR	1. Підключення обігрівачів до електромережі живлення виконується 5-и жильними кабелями розрахункового перерізу. 2. Наведена схема підключення обігрівачів забезпечує рівномірне навантаження електромережі по фазам живлення.
	RUS	1. Подключение обогревателей к электросети питания выполняется 5-и жильными кабелями расчётного сечения. 2. Приведённая схема подключения обогревателей обеспечивает равномерную нагрузку электросети по фазам питания.
	DE	1. Der Anschluss der Heizungen ans Stromnetz erfolgt mit 5-adrigen Kabeln mit Nennquerschnitt. 2. Das angegebene Anschlussschema der Heizungen gewährleistet eine gleichmäßige Belastung des Stromnetzes in den Leistungsphasen.
	LT	1. Šildytuvų prijungimas prie elektros tinklo atliekamas naudojant 5-ių gyslų kabelį, kurio skerspjūvio nominalas apskaičiuojamas pagal reikalingą galią. 2. Pateikta šildytuvų prijungimo schema užtikrina tolygią elektros tinklo fazių apkrovą.
	NL	1. De aansluiting van radiators op het elektriciteitsnet wordt uitgevoerd met 5-dradige kabels. 2. Het gegeven aansluitschema van de radiators zorgt voor een gelijkmatige belasting van het elektriciteitsnet in de vermogensfasen.
	FR	1. La connexion des appareils de chauffage au réseau d'alimentation est réalisée par des câbles à 5 conducteurs de section de tassement. 2. Le schéma de connexion des appareils de chauffage fournit une charge uniforme du réseau d'alimentation sur les phases d'alimentation.
	IT	1. Il collegamento dei radiatori alla rete di alimentazione viene effettuato mediante cavi a 5 conduttori di sezione di assestamento. 2. Lo schema di collegamento dei riscaldatori fornito fornisce un carico uniforme della rete di alimentazione sulle fasi di alimentazione.
	HU	1. A fűtőberendezések hálózati csatlakozását névleges keresztmetszetű 5-eres kábelekkel végzik. 2. A fűtőberendezések megadott sémája biztosítja az áramellátási hálózat egyenletes terhelését az áramellátási fázisokban.

SET
КОМПЛЕКТАЦІЯ
КОМПЛЕКТАЦИЯ
SET
KOMPLEKTACIJA

REEKS
ENSEMBLE
OPCJE
COMPONENTI
FELSZERELÉS

WARRANTY CERTIFICATE
ГАРАНТІЙНИЙ ТАЛОН
ГАРАНТИЙНЫЙ ТАЛОН
GARANTIEKARTE
GARANTINIS TALONAS

GARANTIEKAART
CARTE DE GARANTIE
KARTA GWARANCYJNA
LA SCHEDA DI GARANZIA
GARANCIALEVÉL

Set	Комплектація
Heater,pc. ..... 1 Metal fastenings, kit ..... 1 User manual (passport-guarantee), pc ..... 1 The heater is accompanied by a cable SiHF 3G1 QMM / 23008 300/500 V with a special silicone coating resistant to temperatures varying from - 60 up to + 180 degrees (briefly up to + 220 degrees)	Обігрівач, шт. ..... 1 Металеві кріплення,комплект ..... 1 Інструкція з експлуатації (паспорт-гарантія), шт. 1

Комплектация	Set
Обогреватель, шт ..... 1 Металлические крепления, комплект. ..... 1 Инструкция по эксплуатации(паспорт-гарантия),шт. ..... 1 Обогреватель комплектуется кабелем SiHF 3G1 QMM / 23008 300/500 V со специальной силиконовой оболочкой с температурным диапазоном от -60 до +180 градусов (кратковременно +220 градусов)	Heizgerät,St. ..... 1 Metall-Montagesatz ..... 3 Bedienungsanleitung (Pass-Garantie), St. ..... 1 Das Heizgerät wird mit einem SiHF 3G1 QMM/ 23008 300/500 V Kabel mit speziellem Silikonmantel mit einem Temperaturbereich von -60 bis +180 Grad (kurzzeitig +220 Grad) komplettiert.

Komplektacija	Reeks
Šildytuvas, vnt. ..... 1 Metaliniai tvirtinimo elementai, kompl. ..... 1 Naudojimo instrukcija (garantinis talonas), vnt. ..... 1 Šildytuvas komplektuojamas su SiHF 3G1 QMM / 23008 300/500 V kabeliu su specialiu silikoniniu apvalkalu, kurio temperatūros diapazonas nuo -60 iki +180 laipsnių (laikinai +220 laipsnių)	Heater, St. ..... 1 Metalen bevestigingen, kit ..... 1 Manual (Pass-Gegarandeerd), St. ..... 1 Het verwarmingselement wordt geleverd met SiHF 3G1 QMM / 23008 300/500 V kabel met speciale siliconen mantel en een temperatuurbereik van -60 graden tot +180 graden (kortdurend +220 graden)

Ensemble	Opcje
Chauffage, St. ..... 1 Fixations métalliques, kit ..... 1 Manuel (Pass-garanti), St. ..... 1 Le réchauffeur est complété par un câble SiHF 3G1 QMM / 23008 300/500 V avec une cache en silicone spéciale avec une plage de température de -60 à +180 degrés (pour une courte durée à +220 degrés)	Grzejnik, szt. ..... 1 Metalowe klamry, zestaw/komplet. ..... 1 Instrukcja obsługi (paszport-gwarancja) 1

Componenti	Felszerelés
Il riscaldatore, pz. ..... 1 Attrezzature di metallo per il montaggio, kit ..... 1 Istruzione per l'uso (passaporto tecnico-garanzia), pz. ..... 1 Il riscaldatore è accompagnato da un cavo SiHF 3G1 QMM / 23008 300/500 V con uno speciale rivestimento in silicone resistente a temperature che variano da - 60 fino a + 180 gradi (brevemente fino a + 220 gradi)	Fűtőkészülék, db ..... 1 Fém rögzítő készlet ..... 1 Használati útmutató (garancialevél), db ..... 1 A fűtőtestet SiHF 3G1 QMM / 23008 300/500 V-os kábellel látjuk el, speciális szilikon burkolattal, -60 foktól +180 fokig (rövid ideig +220 fokig) terjedő hőmérsékleti tartományban.

A.V.
МП / L.S.

Buyer / Покупець / Покупатель / Käufer / Pirkėjas / Koper / Acheteur / Kupujący / Acquirente / Vevő / Ostja

Seller / Продавець / Продавец / Verkäufer / Pardavėjas / Verkoper / Vendeur / Sprzedawca / Venditore Eladó / Müüja

Model / Модель / Модель / Modell / Modelis / Model / Modèle / Model / Modello / Model / Mudel

Serial number / Серійний номер / Серийный номер / Seriennummer
Serijinis nr / Volgnummer / Numéro de série / Numer seryjny / Numero di serie / Szériaszám / Seerianumber

Sales date (installation) / Дата продажу (монтажу) / Дата продажи(монтажа) / Verkaufsdatum(Installation) / Pardavimo data (sumontavimo) Verkoopsdatum / Date de vente (installation) / Data sprzedazy(Instalacja) / La data della vendita (Montaggio) / Eladási dátum / Müügi kuupäev (paigaldus)

ENGLISH

For your own safety, before using the heater carefully read the instruction and always keep it in an accessible location.

Safety information

- Do not cover the heater with any objects in order to prevent overheating.
- Do not dry things.
- Do not cover the heater with any objects in order to prevent overheating
- DANGER: the surface of the heater in operating mode can heat up to 400°C! Do not touch the heater - it may cause burns!

SW-PRO heaters are designed for heating residential, office, administrative, industrial premises and local working areas (except for hazardous premises of category A, B).
Use the heater only with the current which is stated in the technical data. During operation, the heater is warmed. To prevent burns, do not touch the hot surface.
Do not immerse the heater into the liquid, it can lead to electrical shock. Do not reach for the device in case of falling into the liquid, immediately pull the plug out of the socket.
Do not use the heater near the bath, shower, swimming pool and other containers with liquid.
Do not use a heater with a damaged cord, plug or with the presence of other injuries. In case of malfunction contact a qualified service center.
Use the heater only for its intended purpose according to the present instruction for. Any other use is prohibited and may result in fire, electric shock or injury.

Heater installation

Do not place the heater directly under the outlets.

It is forbidden to install the heater closer than 2 meters from the curtains or other flammable objects
Heaters of the SW-PRO/SW-STR series are designed for heating open areas and high warehouse or commercial premises. The installation of the device must be carried out indoors or under a canopy that provides protection from wind and direct and lateral water droplets.
When installing large models of heaters, care must be taken during installation, use third-party assistance if necessary, as well as take into account the load-bearing capacity of the walls or ceiling.
The heater must not be installed lower than 1.8 meters from the floor. Due to the high operating temperature of the device, installation is prohibited closer than 1 meter to any surfaces or objects.
Do not connect the heater to the power supply until installation is complete. It is not allowed to place furniture, household radio, TV - and computer equipment closer than 500 mm from the heater, in order to prevent obstacles for the free air circulation.
Electric power socket and connector must be mounted at the height ensuring the inaccessibility of children.

Connection scheme

- Remember! If the devise isn`t used for a long time, it`s necessary to turn it off and pull the plug.
- Do not allow the power cord to touch the heater body.
- Do not operate the heater without grounding.
- Connection should be made only by qualified specialists.
-Operation of the heater without voltage circuit breaker is not allowed.

To avoid the erroneous operation of the differential automaker when the heaters are turned on after storage, the use of machines with a differential disconnect voltage of less than 100 mA is not allowed.
New heaters need to be pre-connected without a differential machine and let them work for 2 days to dry out the moisture that could have accumulated during storage in the heating elements. After that, connect the differentiated automat.
When using an old power supply network, or an unchecked power supply specialist, the manufacturer is not responsible for any possible

ignition of the power cables, or a short circuit.

Heater exploitation

-PROHIBITED! The use and heater operation by children and adolescents up to 16 years.
- Do not use in case of damage of the front surface!
- Some parts of the heater may be hot and cause burns. Particular attention should be given during the presence of children and vulnerable people.

MODELS, WHICH AREN`T SUPPLIED WITH THE AUTOMATIC ROOM TEMPERATURE CONTROL DEVICE ARE FORBIDDEN FOR THE USAGE IN SMALL ROOMS, IF THEY`RE EMPLYED WITH PEOPLE WHO ARE UNABLE TO LEAVE THE PREMISES, AND IF THE CONSTANT CARE OF THEM IS NOT POSSIBLE.

Operation of the device is allowed at ambient temperature from -10 to +25.
Before use, remove all stickers from the front surface of the heater.
Children under 3 years should not be allowed to the heater, unless they are supervised by an adult. Children from 3 to 8 years have the opportunity to turn on / off the heater if it has been properly installed and children are under supervision or have been instructed on the safe use of the heater and understand the possible
dangers. Such children should not use the plug, heater control devices and clean the heater, or carry out maintenance. The device can be used by children of 8 years and older and by persons with reduced physical, sensory or mental abilities or lack of experience or knowledge if they are under control of person responsible for their safety or have been instructed concerning the safe use of the device and understand the possible danger. Children should not play with the device. The device shouldn`t not be cleaned or serviced by children unattended.

Cleaning and Maintenance

ATTENTION! Turn off the heater before cleaning. Cleaning the heater using steam or pneumatic purifiers for safety reasons is not permitted.

The heater does not require special care. It should be cleaned regularly, dust the surface, since the dust has a negative impact on the performance of the device. Wet cleaning is allowed when the heater is turned off.
Turn off the device and let it cool before each cleaning. Use for cleaning household cleaners without abrasive materials for glass ceramic or stainless steel.
Clean the device using the wet cloth with a small amount of detergent.
Finally, dry the device with a clean cloth.

Utilization

In the case of the lifetime end the heater requires utilization in accordance with norms, rules and means in the territory of the location. Do not dispose the heater with other household waste.

Warranty obligations

The manufacturer guarantees heaters compliance with the requirements during the observance of the terms of transportation, storage, installation and operation.
Carefully check the appearance of the device and its packaging. In the case of mechanical damages of the heater, which could occur due to the fall / strokes or absence of a serial number of the heater manufacturer has the right to refuse in warranty service to the Buyer.
Manufacturer provides warranty: 5 years for heating element. During the absence of the stamp and the date of purchase the warranty period of the heater is calculated from the date of manufacture.
The service life is 30 years. Shelf life is unlimited if stored in a dry ventilated room with a relative humidity of 60% and no more than 20 stacking units in height.
During violation the rules of storage, installation, exploitation and this instruction customer claims are not accepted.
Warranty service of the purchased heater is carried out through the Seller, or authorized service facilities if available in the particular area.

УКРАЇНСЬКА

Заради власної безпеки перед початком експлуатації обігрівача уважно ознайомтеся з інструкцією і завжди зберігайте її в доступному місці.

Інформація з техніки безпеки

- Забороняється накривати обігрівач будь-якими предметами
- Забороняється сушити речі
- Не накривати обігрівач з метою запобігання перегріву
- НЕБЕЗПЕКА: поверхню обігрівача в робочому режимі може нагріватися до 400°С! Намагайтеся не торкатися до обігрівача - це може викликати опіки!

Обігрівачі SW-PRO призначені для обігріву житлових, службових, адміністративних, промислових приміщень і локальних робочих зон (крім вибухонебезпечних приміщень категорії А, Б).
Використовуйте обігрівач виключно при напрузі в електромережі, яке зазначено в технічних даних. Під час експлуатації обігрівач нагрівається. Для запобігання опіків не торкайтеся до гарячої поверхні.
Не занурюйте обігрівач у рідину, це може призвести до ураження електричним струмом. Не діставайте прилад в разі падіння в рідину, негайно витягніть вилку з розетки.
Не використовуйте обігрівач в безпосередній близькості від ванни, душа, плавального басейну та інших ємностей з рідиною.
Не використовуйте обігрівач з пошкодженим шнуром, вилкою або при наявності інших пошкоджень. У разі несправності зверніться в кваліфікований сервісний центр.
Використовуйте обігрівач тільки за призначенням, згідно з цією інструкцією по використанню. Будь-яке інше використання забороняється і може призвести до пожежі, ураження електричним струмом або нещасного випадку.

Установка обігрівача

Забороняється встановлювати обігрівач безпосередньо під розетками.

Забороняється встановлювати обігрівач ближче ніж 2 метри від фіранок або інших легкозаймистих предметів.
Обігрівачі серії SW-PRO / SW-STR призначені для обігріву відкритих майданчиків і високих складських або комерційних приміщень.
При установці великих моделей обігрівачів необхідно бути обережними при монтажі, використовувати сторонню допомогу при необхідності, а також враховувати несучу здатність стін або стелі.
Обігрівач забороняється встановлювати нижче 1,8 метра від підлоги. У зв'язку з високою робочою температурою приладу забороняється установка ближче ніж 1 метр до будь-яких поверхонь або предметів.
Не підключайте обігрівач до електромережі до завершення установки. Не допускається розміщувати меблі, побутову радіо-, теле - і комп'ютерну техніку ближче, ніж 500 мм від обігрівача, щоб не створювати перешкод для вільної циркуляції повітря.
Електричний силовий роз'єм і підводка повинні бути змонтовані на висоті, що забезпечує недоступність для дітей.

Схема підключення

Пам'ятайте! У разі тривалого невикористання приладу слід відключити його і витягнути вилку з розетки
- Не допускайте торкання шнуром живлення корпусу обігрівача.
- Не допускається експлуатація обігрівача без заземлення.
- Підключення повинно виконуватися тільки кваліфікованим персоналом.
- Не допускається експлуатація обігрівача без автомата захисту по напрузі.

Для виключення помилкового спрацьовування диференціального Автомар при включенні обігрівачів після зберігання, не допускається використання автоматів з діференціальним напругою відключення меншим ніж 100 мА.
Нові обігрівачі необхідно попередньо підключити без діференціальної автомата і дати їм попрацювати протягом 2-х днів, щоб просушити вологу, яка могла накопичитися при зберіганні в нагрівальних елементах. Після цього підключити діфіренцірований автомат.
При використанні старої мережі живлення, або неперевіреної фахівцем мережі живлення, проізводжітель не несе відповідальності за можливе виникнення пожежі мережевих дротів, або короткого замикання.

Експлуатація приладу

-ЗАБОРОНЕНО! Використання і експлуатація обігрівача дітьми і підлітками до 16 років.
- Забороняється використання в разі пошкодження лицьової поверхні!
- Деякі частини обігрівача можуть мати високу температуру і викликати опіки. Особливу увагу треба приділяти при присутності дітей і вразливих людей.

МОДЕЛІ, НЕ ОСНАЩЕНІ АВТОМАТИЧНИМ ПРИСТРОЄМ КОНТРОЛЮ КІМНАТНОЇ ТЕМПЕРАТУРИ, ЗАБОРОНЯЄТЬСЯ ВИКОРИСТОВУВАТИ У МАЛЕНЬКИХ КІМНАТАХ, ЯКЩО ВОНИ ЗАЙНЯТІ ЛЮДЬМИ, НЕ ЗДАТНИМИ СОМОСТІЙНО ЗАЛИШИТИ ПРИМІЩЕННЯ АБО ЯКЩО ПОСТІЙНИЙ ДОГЛЯД ЗА НИМИ НЕ МОЖЛИВИЙ.

Експлуатація приладу допускається за температури навколишнього середовища від -10 до +25.
Цей прилад не призначений для користування особами (зокрема малолітніми дітьми) зі зменшеними фізичними або розумовими психічними можливостями чи браком досвіду та знань, за винятком випадків безпосередньої присутності уповноваженого наглядового персоналу, або коли особою, яка є відповідальною за їхню безпеку, надано необхідні інструкції щодо користування приладом. Малолітні діти повинні бути під наглядом уповноваженого персоналу щоб унеможливити їхню гру з приладом.
Перед використанням обов'язково потрібно видалити всі наклейки з лицьової поверхні обігрівача.Діти до 3 років не повинні допускатися до обігрівача, якщо вони не знаходяться під постійним наглядом дорослих. Діти від 3 до 8 років мають можливість вмикати / вимикати обігрівач, в разі якщо він був правильно встановлений і діти перебувають під наглядом або були проінструктовані з безпеки використання обігрівача і розуміють можливі небезпеки. Такі діти не повинні користуватися штепсельною вилкою, пристроями регулювання обігрівача і не повинні чистити обігрівач або здійснювати обслуговування.
Прилад може використовуватися дітьми віком від 8 років і старшого віку і особами з обмеженими фізичними, сенсорними або розумовими здібностями або при відсутності у них досвіду або знань, якщо вони перебувають під контролем особи, відповідальної за їх безпеку або були проінструктовані щодо безпечного використання приладу і розуміють можливі небезпеки. Діти не повинні грати з приладом. Чистка й обслуговування приладу не повинні проводитися дітьми без нагляду.

Чистка і догляд

Вимикайте обігрівач з розетки перед чищенням. Частка обігрівача за допомогою пароструйних або пневматичних очищувачів з міркувань безпеки не дозволяється.

Обігрівач не вимагає спеціального догляду. Необхідно регулярно чистити, витирати пил з його поверхні, оскільки пил негативно впливає на ефективність роботи приладу. Допускається вологе прибирання за умови відключення обігрівача від напруги.
Вимикайте прилад і дайте йому охолонути перед кожною чисткою. Використовуйте для чищення побутові миючі засоби без абразивних матеріалів, призначених для поверхонь зі склокераміки або нержавіючої сталі.
Чистити прилад слід вологою тканиною з невеликою кількістю миючого засобу.
На завершення насухо витріть прилад чистою ганчіркою.

Утилізація

У разі закінчення терміну служби обігрівач вимагає утилізації відповідно до норм, правил і засобів, діючих на території місцезнаходження. Забороняється викидати обігрівач спільно з іншими побутовими відходами.

Гарантійні зобов'язання

Виробник гарантує відповідність обігрівачів вимогам ДСТУ 3135.0 при дотриманні споживачем умов транспортування, зберігання, монтажу і експлуатації.
Уважно перевірте зовнішній вигляд приладу і його комплектацію. У разі наявності механічних пошкоджень обігрівача, які могли статися через падіння / удари або відсутність серійного номера обігрівача виробник має право відмовити Покупцеві в гарантійному обслуговуванні.
Виробник надає гарантію: 5 років на нагрівальний елемент. При відсутності штампа і дати продажу гарантійний термін обігрівача обчислюється з дати виробництва.
Термін експлуатації складає 30 років. Термін зберігання необмежений за умови зберігання в сухому провітрюваному приміщенні при відносній вологості не більше 60% і штабелюванні не більше 20 одиниць в висоту.
При порушенні правил зберігання, монтажу, експлуатації та даної інструкції претензії покупця не приймаються.
Гарантійне обслуговування придбаного обігрівача здійснюється через Продавця або спеціалізованими сервісними центрами в разі їх наявності на певній території.

РУССКИЙ

Ради собственной безопасности перед началом эксплуатации обогревателя внимательно знакомьтесь с инструкцией и всегда храните ее в доступном месте.

Информация по технике безопасности

- Запрещается накрывать обогреватель любыми предметами
- Запрещается сушить вещи
- Не накрывать обогреватель с целью предотвращения перегрева
- ОПАСНОСТЬ: поверхность обогревателя в рабочем режиме может нагреваться до 400°С! Не дотрагивайтесь к обогревателю - это может вызвать ожоги!

Обогреватели SW-PRO предназначены для обогрева жилых, служебных, административных, промышленных помещений и локальных рабочих зон (кроме взрывоопасных помещений категории А, Б).

Используйте обогреватель исключительно при напряжении в электросети, которое указано в технических данных.Во время эксплуатации обогреватель нагревается. Для предотвращения ожогов не прикасайтесь к горячей поверхности.

Не погружайте обогреватель в жидкость, это может привести к поражению электрическим током. Не доставайте прибор в случае падения в жидкость, незамедлительно вытащите вилку из розетки.

Не используйте обогреватель в непосредственной близости от ванны, душа, плавательного бассейна и других емкостей с жидкостью. Не используйте обогреватель с поврежденным шнуром, вилкой или при наличии других повреждений. В случае неисправности обратитесь в квалифицированный сервисный центр.

Используйте обогреватель только по назначению, согласно настоящей инструкции по использованию. Любое другое использование запрещается и может привести к пожару, поражению электрическим током или несчастному случаю.

Установка обогревателя

Запрещается устанавливать обогреватель непосредственно под розетками.

Запрещается устанавливать обогреватель ближе чем 2 метра от зановесок либо других легковоспламеняющихся предметов.

Обогреватели серии SW-PRO / SW-STR предназначены для обогрева открытых площадок и высоких складских или коммерческих помещений. Установка прибора должна производиться в помещении или под навесом который обеспечивает защиту от ветра и попадания прямых и боковых капель воды.

При установке больших моделей обогревателей необходимо соблюдать осторожность при монтаже, использовать стороннюю помощь при необходимости, а так же учитывать несущую способность стен или потолка.

Обогреватель запрещается устанавливать ниже чем 1,8 метра от пола. В связи с высокой рабочей температурой прибора запрещается установка ближе чем 1 метр к любым поверхностям или предметам.

Не подключайте обогреватель к электросети до завершения установки.

Не допускается размещать мебель, бытовую радио-, теле – и компьютерную технику ближе, чем 500 мм от обогревателя, чтобы не создавать препятствий для свободной циркуляции воздуха.

Электрический силовой разъем и подводка должны быть смонтированы на высоте, обеспечивающей недоступность для детей.

Схема подключения

Помните! В случае длительного неиспользования прибора следует отключить его и вытащить вилку из розетки
- Не допускайте касание шнуром питания корпуса обогревателя.
- Не допускается эксплуатация обогревателя без заземления.
- Подключение должно производиться только квалифицированными специалистами.
- Не допускается эксплуатация обогревателя без автомата защиты по напряжению.

Для исключения ошибочного срабатывания дифференциального автомата при включении обогревателей после хранения, не допускается использование автоматов с дифференциальным напряжением отключения меньшим чем 100 мА.

Новые обогреватели необходимо предварительно подключить без дифференциального автомата и дать им поработать на протяжении 2-х дней, для того, чтобы просушить влагу, которая могла накопиться при хранении в нагревательных элементах. После этого подключить дифференциальный автомат.

При использовании старой сети питания, или непроверенной специалистом сети питания, производжитель не несет ответственности за возможное возгарание сетевых проводов, или короткого замыкания.

Эксплуатация прибора

- ЗАПРЕЩЕНО! Использование и эксплуатация обогревателя детьми и подростками до 16 лет.
- Запрещается использование в случае повреждения лицевой поверхности!
- Некоторые части обогревателя могут иметь высокую температуру и вызывать ожоги. Особое внимание надо уделять при присутствии детей и уязвимых людей.

МОДЕЛИ НЕ СНАБЖЕННЫЕ АВТОМАТИЧЕСКИМ УСТРОЙСТВОМ КОНТРОЛЯ КОМНАТНОЙ ТЕМПЕРАТУРЫ, ЗАПРЕЩАЕТСЯ ИСПОЛЬЗОВАТЬ В МАЛЕНЬКИХ КОМНАТАХ, ЕСЛИ ОНИ ЗАНЯТЫ ЛЮДЬМИ, НЕ СПОСОБНЫМИ САМОСТОЯТЕЛЬНО ПОКИНУТЬ ПОМЕЩЕНИЕ, И ЕСЛИ ПОСТОЯННЫЙ УХОД ЗА НИМИ НЕ ВОЗМОЖЕН.

Эксплуатация прибора допускается при температуре окружающей среды от -10 до +25.

Этот прибор не предназначен для использования лицами (в том числе малолетними детьми) с уменьшенными физическими или умственными психическими способностями или недостатком опыта и знаний, за исключением случаев непосредственного присутствия уполномоченного надзорного персонала, или когда лицом, отвечающему за их безопасность, предоставлены необходимые инструкции по использованию прибором. Малолетние дети должны быть под наблюдением уполномоченного персонала чтобы исключить их игру с прибором.

Перед использованием обязательно нужно удалить все наклейки с лицевой поверхности обогревателя.

Дети до 3 лет не должны допускаться к обогревателю, если они не находятся под постоянным присмотром взрослых. Дети от 3 до 8 лет имеют возможность включать/выключать обогреватель, в случае если он был правильно установлен и дети находятся под присмотром или были проинструктированы по безопасности использования обогревателя и понимают возможные опасности. Такие дети не должны пользоваться штепсельной вилкой, устройствами регулирования обогревателя и не должны чистить обогреватель или осуществлять обслуживание.

Прибор может использоваться детьми возрастом от 8 лет и старше и лицами с ограниченными физическими, сенсорными или умственными способностями или при отсутствии у них опыта или знаний, если они находятся под контролем лица, ответственного за их безопасность или были проинструктированы по безопасному использованию прибора и понимают возможные опасности. Дети не должны играть с прибором. Чистка и обслуживание прибора не должны производиться детьми без присмотра.

Чистка и уход

Выключайте обогреватель из розетки перед чисткой. Чистка обогревателя с помощью пароструйных или пневматических очистителей из соображений безопасности не разрешается.

Обогреватель не требует специального ухода. Необходимо регулярно чистить, вытирать пыль с его поверхности, поскольку пыль отрицательно воздействует на эффективность работы прибора. Допускается влажная уборка при условии отключения обогревателя от напряжения.

Выключайте прибор и дайте ему остыть перед каждой чисткой. Используйте для чистки бытовые моющие средства без абразивных материалов, предназначенных для поверхностей из стеклокерамики или нержавеющей стали.

Чистить прибор следует влажной тканью с небольшим количеством моющего средства. В завершение насухо вытрите прибор чистой тряпкой.

Утилизация

В случае окончания срока службы обогреватель требует утилизации в соответствии с нормами, правилами и средствами действующими на территории местонахождения. Запрещается выбрасывать обогреватель совместно с другими бытовыми отходами.

Гарантийные обязательства

Производитель гарантирует соответствие обогревателей требованиям ДСТУ 3135.0 при соблюдении потребителем условий транспор- тирования, хранения, монтажа и эксплуатации.

Внимательно проверьте внешний вид прибора и его комплектацию. В случае наличия механических повреждений обогревателя, которые могли произойти по причине падения/ударов или отсутствии серийного номера обогревателя, производитель имеет право отказать Покупателю в гарантийном обслуживании.

ПРОИЗВОДИТЕЛЬ ПРЕДОСТАВЛЯЕТ ГАРАНТИЮ: 5 ЛЕТ НА НАГРЕВАТЕЛЬНЫЙ ЭЛЕМЕНТ. При отсутствии штампа и даты продажи гарантийный срок обогревателя исчисляется с даты производства.

Срок эксплуатации составляет 30 лет. Срок хранения неограничен при условии хранения в сухом проветриваемом помещении при относительной влажности не более 60% и штабелировании не более 20 единиц в высоту.

При нарушении правил хранения, монтажа, эксплуатации и данного руководства претензии покупателя не принимаются.

Гарантийное обслуживание приобретенного обогревателя осуществляется через Продавца или специализированными сервисными центрами в случае их наличия на определенной территории.

DEUTSCH

Im Interesse der eigenen Sicherheit vor der Inbetriebnahme der Heizung, lesen Sie aufmerksam die Instruktion und bewahren in einem leicht zugänglichen Ort.

Sicherheitsinformation

- Es ist verboten das Heizgerät mit beliebigen Gegenständen zu bedecken
- Es ist verboten die Sachen zu trocknen
- Decken Sie das Heizgerät nicht um die Überhitzung zu vermeiden
- GEFAHR: Die Oberfläche des Heizgerätes kann sich im Betriebsmodus bis 400°C erwärmen! Berühren Sie nicht das Heizgerät - es kann die Verbrennungen verursachen!

SW-PRO Heizgeräte sind für die Beheizung von Wohn-, Büro-, Verwaltungs-, Industrieanlagen und lokalen Arbeitsflächen vorgesehen (ausgenommen gefährliche Räume der Kategorien A, B).
Verwenden Sie die Heizung nur dann, wenn Sie dieselbe Netzspannung, die in den technischen Daten angegeben ist, haben. Im Betrieb erwärmt sich das Heizgerät. Berühren Sie nicht die heiße Oberfläche, um Verbrennungen zu vermeiden. Tauchen Sie das Heizgerät nicht ins Wasser, es kann zu Stromschlägen führen. Erreichen Sie das Gerät nicht im Fall eines Sturzes in die Flüssigkeit, ziehen Sie sofort den Netzstecker aus der Steckdose.Benutzen Sie das Heizgerät nicht in unmittelbarer Nähe von Badewannen, Duschen, Schwimmbädern und anderen Behältnissen mit der Flüssigkeit. Verwenden Sie nicht eine Heizung mit beschädigtem Netzkabel, Stecker oder beim Vorhandensein von anderen Verletzungen. Im Falle des Defekts melden Sie sich beim qualifizierten Service-Center.Verwenden Sie das Heizgerät nur für den vorgesehenen Zweck gemäß dieser Bedienungsanleitung. Jede andere Verwendung ist unzulässig und kann zu einem Brand, Stromschlag oder Verletzungen führen.

Montage der Heizung

Es ist verboten die Heizung unmittelbar unter den Steckdosen zu installieren.

Es ist verboten, das Heizgerät näher als 2 Meter von den Vorhängen oder anderen brennbaren Gegenständen entfernt zu installieren
Die Heizgeräte der Serie SW-PRO/SW-STR sind für die Beheizung von Freiflächen und hohen Lager- oder Gewerbeflächen bestimmt. Die Installation des Gerätes muss in Innenräumen oder unter einem Vordach erfolgen, das Schutz vor Wind, direktem und seitlichem Wassertropfen bietet.
Bei der Installation großer Heizgerätemodellen ist bei der Installation Vorsicht geboten, ggf. fremde Hilfe in Anspruch zu nehmen sowie die Tragfähigkeit der Wände oder Decke zu berücksichtigen.
Das Heizgerät darf nicht tiefer als 1,8 Meter vom Boden installiert werden. Aufgrund der hohen Betriebstemperatur des Geräts ist eine Installation näher als 1 Meter an Oberflächen oder Gegenständen verboten.
Schließen Sie die Heizung zur Stromversorgung nicht, bis die Installation abgeschlossen ist, an.
Es ist nicht zulässig, Möbel, Radio, TV und Computertechnik näher als 500 mm von der Heizung zu platzieren um die Behinderungen für die freie Zirkulation der Luft zu schaffen.Elektrischer Stromanschluss und Stecker müssen in einer Höhe, die für die Kinder nicht erreichbar ist, montiert werden.

Anschlussschaltplan

- Achten Sie darauf, dass das Netzkabel das Heizkörpergehäuse nicht berührt.
- Betreiben Sie das Heizgerät nicht ohne Erdung.
- Der Anschluss darf nur von qualifiziertem Fachpersonal vorgenommen werden.

Das Heizgerät soll nur an eine feste elektrische Verdrahtung angeschlossen werden. Die Stromverkabelung muss die Abschaltvorrichtungen (Schalter, Schutzschalter) haben.
Das Stromkabel und seine Leiter müssen mit Isolierrohren mit einer Hitzebeständigkeit bis 180 Grad oder einem hitzebeständigen Kabel von 180 Grad geschützt werden.
Für die Aufhängung des Heizgerätes muss ein Stahlkabel mit einem Durchmesser von mindestens 2 mm verwendet werden.
Die Verwendung von automatischem Ausschalter mit der differenzialen Unterbrechungsspannung von weniger als 100 mA ist nicht zulässig, um den fehlerhaften Betrieb des Fehlerstromschutzschalters zu vermeiden, wenn die Heizungen nach der Lagerung eingeschaltet werden.
Neue Heizgeräte müssen ohne Fehlerstromschutzschalter vormontiert werden und 2 Tage arbeiten, um die Feuchtigkeit zu trocknen, die sich während der

Lagerung in den Heizelementen gesammelt werden könnte. Danach, muß man den Fehlerstromschutzschalter anschließen.
Bei Verwendung eines alten Stromversorgungsnetzes oder eines ungeprüften Netzes vom Spezialisten der Stromversorgung ist der Hersteller nicht für eine mögliche Zündung vom Stromkabel oder einen Kurzschluss verantwortlich.

Gerätenutzung

VERBOTEN! Die Benutzung und Bedienung des Heizgerätes durch Kinder und Jugendliche bis 16 Jahre.
- Bei Beschädigung der Frontfläche nicht verwenden!
- Einige Teile des Heizgeräts können heiß sein und Verbrennungen verursachen. Besondere Aufmerksamkeit soll in Gegenwart von Kindern und schutzbedürftigen Menschen gelten.

DIE MODELLE, DIE MIT DER AUTOMATISCHEN RAUMTEMPERATURREGELUNG NICHT AUSGESTATTET SIND, KANN MAN IN KLEINEN RÄUMEN NICHT VERWENDEN, WENN SIE VON MENSCHEN BESETZT SIND, DIE NICHT IN DER LAGE SIND, DIE RÄUMLICHKEITEN ZU VERLASSEN, UND WENN DIE STÄNDIGE PFLEGE VON IHNEN NICHT MÖGLICH IST.

Der Betrieb des Gerätes ist bei Umgebungstemperaturen von -10 bis +25 zulässig.

Reinigung und Pflege

ACHTUNG! Schalten Sie die Heizung vor der Reinigung aus. Die Reinigung der Heizung mit Hilfe von Dampfstrahlreinigern oder pneumatischen Reinigungsmitteln aus Sicherheitsgründen ist nicht gestattet.

Die Heizung erfordert keine besondere Pflege. Es soll regelmäßig gereinigt werden,die Oberfläche soll abgestaubt werden, da der Staub sich negativ auf die Effizienz des Gerätes wirkt. Nassreinigung ist zulässig, sofern die Heizung ausgeschaltet ist.
Schalten Sie das Gerät aus und lassen Sie es vor der Reinigung abkühlen. Verwenden Sie für die Reinigung die Haushaltsreiniger ohne Schleifmittel für Glaskeramik oder Edelstahl.
Reinigen Sie das Gerät mit feuchtem Tuch mit einer kleinen Menge vom Reinigungsmittel. Schließlich trocknen Sie das Gerät mit einem sauberen Tuch.

Entsorgung

Im Fall das Ende der Betriebsdauer, erfordert die Heizung die Entsrogung in Übereinstimmung mit den Regeln, Vorschriften die im Standort wirken. Es ist verboten die Heizung zusammen mit den normalen Hausmüll auszuwerfen.

Garantie

Der Hersteller garantiert die Einhaltung der Anforderungen gemäß dem staatlichen Standard 3135.0,wenn der Verbraucher die Bedingungen bezüglich Transport, Lagerung, Montage und Betrieb einhalten.
Prüfen Sie das Aussehen des Gerätes und seine Komplettierung sorgfältig. Im Fall von mechanischen Schäden der Heizung, die aufgrund Fall/ Schläge oder Abwesenheit einer Seriennummer der Heizung auftreten könnten, hat das Recht der Hersteller auf Garantieleistungen dem Käufer zu verweigern.
Der Hersteller stellt Garantie: 5 Jahre für das Heizelement. Bei der Abwesenheit des Stempels und Kaufdatums die Garantiezeit der Heizung wird vom Herstellungsdatum berechnet.Die Betriebsdauer ist 30 Jahren. Haltbarkeit ist unbegrenzt, wenn Gerät in einem trockenen belüfteten Raum bei einer relativen Luftfeuchtigkeit unter 60% und nicht mehr als 20 Stapeleinheiten in der Höhe gelagert ist.Wenn die Regeln der Lagerung, Installation, Betrieb und dieser Betriebsanleitung verstoßen sind, dann werden die Kundenforderungen nicht akzeptiert. Der Garantiekundendienst der gekauften Heizung wird durch Verkäufer oder spezalisiete Servicezentren im Fall der Anwesendheit in einem bestimmten Gebiet durchgeführt.
Für Garantie, rufen Sie bitte auf Telefone in der Site an: www.teploceramic.pro
Hersteller: «TEPLOCERAMIC» GMBH 04073, Kiew, Str. Semen Sklyarenko,9

LITHUANIA

Savo saugumo labui prieš pradedant naudotis šildytuvu, susipažinkite su instrukcija, ir visada saugokit ją pasiekiamoje vietoje.

Saugos informacija

- Draudžiama uždengti šildytuvą bet kokiais daiktais
- Draudžiama džiovinti daiktus
- Neuždenkite šildytuvo, kad neperkaistu
- PAVOJINGA: veikiančio šildytuvo paviršius gali būti įkaitintas iki 400°C! Nelieskite šildytuvo - tai gali sukelti nudegimus!

Šildytuvai SW-PRO yra skirti gyvenamosioms, biuro, administracinėms, pramoninėms patalpoms bei vietinėms darbo vietoms šildyti (išskyrus A, B kategorijos sprogiąsias patalpas).
Naudoti šildytuvą tik tada, kai maitinimo tinklo įtampa, atitinka nurodytą techniniuose parametruose. Naudojimo metu šildytuvas įkaista. Norėdami išvengti nudegimų, nelieskite karšto paviršiaus.
Nenardinkite šildytuvo į vandenį, galite patirti elektros šoką. Jokiu būdu nesiliesti prie prietaiso, jei jis buvo įkritęs į vandenį ar buvo juo aptaškytas, nedelsiant išraukti kištuką iš maitinimo lizdo.
Nenaudokite šildytuvo šalia vonios, dušo, plaukimo baseinų ir kitų talpyklų su vandeniu. Nenaudokite šildytuvo su pažeistu laidu, kištuku arba jei yra kitų akivaizdžių pažeidimų. Gedimo atveju kreipkitės į kvalifikuotą aptarnavimo centrą.
Naudokite šildytuvą tik pagal paskirtį, ir pagal naudojimosi instrukciją. Bet koks kitoks panaudojimas draudžiamas ir gali sukelti gaisrą, elektros smūgį arba nelaimingą atsitikimą.

Šildytuvo sumontavimas

Draudžiama šildytuvą montuoti po elektros lizdais.

Draudžiama šildytuvą montuoti arčiau kaip 2 metrai nuo užuolaidų ar kitų lengvai užsidegančių daiktų
SW-PRO / SW-STR serijos šildytuvai skirti šildyti atviras patalpas ir aukštas sandėliavimo ar komercines patalpas. Įrenginys turi būti montuojamas patalpose arba po stogine, kuri apsaugotų nuo vėjo ir tiesioginių bei šoninių vandens lašų.
Montuojant didelius šildytuvų modelius, montuojant reikia būti atsargiems, prireikus pasitelkti trečiųjų šalių pagalbą, atsižvelgti į sienų ar lubų nešamąją galią.
Šildytuvas turi būti montuojamas ne žemiau kaip 1,8 metro nuo grindų. Dėl aukštos įrenginio darbinės temperatūros draudžiama montuoti arčiau nei 1 metras nuo bet kokių paviršių ar daiktų.
Nejunkite šildytuvo į elektros tinklą kol nebus užbaigtas montavimas. Draudžiama statyti baldus, buitinę įrangą, TV ar kompiuterinę įrangą arčiau kaip 500 mm iki šildytuvo, kad nebūtų sudaromos kliūtys laisvo oro judėjimui.
Elektros tinklo pajungimas, turi būti atliktas aukštyje, nepasiekiamame vaikams.

Pajungimo schema

- Neleiskite maitinimo laidui liesti šildytuvo korpuso.
- Draudžiama naudoti šildytuvą be įžeminimo.
- Pajungimą turėtų atlikti tik kvalifikuotas darbuotojas.

Šildytuvas turėtų būti prijungtas tik prie stacionaraus elektros įvado. Elektros instaliacijoje turi būti numatytos priemonės, leidžiančios atjungti maitinimą (išjungiklis, apsauginis grandinės pertraukiklis).
Maitinimo kabelis ir jo gyslos turi būti apsaugoti izoliaciniais vamzdeliais, kurių atsparumas karščiui yra iki 180 laipsnių, arba naudokite karščiui atsparų kabelį, kurio atsparumas karščiui yra iki 180 laipsnių.
Šildytuvo pakabinimui, būtina naudoti metalinį trosą, kurio skersmuo ne mažesnis kaip 2 mm.
Norint išvengti klaidingo srovės nuotėkio relės suveikimo, šildytuvams buvus ilgesni laika išjungtiems, nerekomenduojama naudoti srovės nuotėkio relės, kurios atjungimo diferencialo įtampa yra mažesnė nei 100 mA.
Naujus šildytuvus pirmiausia rekomenduojama pajungti be srovės nuotėkio relės, ir leisti jiems 2 dienas padirbti, kad išdžiūtų drėgmė, kuri galėjo susikaupti kaitinimo elementuose, sandėliuojant šildytuvus. Po to prijungti srovės nuotėkio relę.
Naudojant seną elektros instaliaciją arba specialisto nepatikrintą elektros instaliaciją, gamintojas neatsako už galimą elektros instaliacijos laidų užsidegimą ar trumpąjį jungimą.

Prietaiso naudojimas

DRAUDŽIAMA! Šildytuvo naudojimas vaikams ir paaugliams iki 16 metų.
- PAVOJINGA: Prietaisą draudžiama naudoti jei yra pažeista priekinė dalis!
- Kai kurios šildytuvo dalys gali būti karštos ir nudeginti. Ypatingas dėmesys turėtų būti skiriamas esant vaikams ar neįgaliesiems žmonėms.

PAVOJINGA: MODELIAI NETURI AUTOMATINIO KAMBARIO TEMPERATŪROS PALAIKYMO - TERMOREGULIATORIAUS, TODĖL DRAUDŽIAMA NAUDOTI PRIETAISĄ MAŽOSE PATALPOSE, KURIOSE YRA ŽMONIŲ, KURIE NEGALI SAVARANKIŠKAI IŠEITI IŠ PATALPŲ, BEI NEGALIMA ŠIŲ ŽMONIŲ PASTOVI PRIEŽIŪRA.

Prietaisą leidžiama naudoti esant aplinkos temperatūrai nuo -10 iki +25.

Valymas ir priežiūra

DĖMESIO! Prieš valydami išjunkite šildytuvą iš sieninio elektros lizdo. Šildytuvą valyti naudojant garus arba suspaustą orą, saugumo sumetimais, yra draudžiama.

Šildytuvas nereikalauja ypatingos priežiūros. Jis turėtų būti reguliariai valomas, nuvalomi paviršiai nuo dulkių, nes jos neigiamai veikia šildytuvo efektyvumą.
Drėgnas valymas, leidžiamas, jei šildytuvas išjungtas iš maitinimo tinklo.
Prieš valant išjunkite prietaisą ir leiskite jam atvėsti. Valymui naudokite buitines valymo priemones be abrazyvinių medžiagų, skirtas stiklo keramikos arba nerūdijančio plieno paviršių priežiūrai.
Prietaisą valyti reikia su drėgnu audiniu ir nedideliu kiekiu ploviklio. Galiausiai, prietaisas nusausinamas švaria šluoste.

Utilizavimas

Pasibaigus prietaiso tarnavimo laikui, jį reikia tinkamai utilizuoti laikantis normų, taisyklių ir priemonių veikiančių esamos šalies teritorijoje. Draudžiama išmesti šildytuvą kartu su kitomis buitinėmis atliekomis.
Garantiniai įsipareigojimai.

Garantiniai įsipareigojimai

Gamintojas garantuoja, kad šildytuvai atitinka ДСТУ 3135.0 normas pervežant, saugojant, montuojant bei ekploatuojant.
Atidžiai patikrinkite prietaisą išoriškai bei pakuotės komplektaciją. Esant mechaniniams šildytuvo pažeidimams, kurie galėjo atsirasti dėl nukritimo, smūgių arba neesant serijiniams šildytuvo numeriui, gamintojas turi teisę atsisakyti vykdyti garantinius įsipareigojimus pirkėjui.
Gamintojo suteikiama garantija: 2 metai šildymo elementui.
Eksploatacijos laikas - 30 metų. Saugojimo laikas yra neribotas, jei laikoma sausoje vėdinamoje patalpoje,kai santykinis drėgnumas 60%. Krovimas nedaugiau 20 vienetų, kraunant vienas ant kito.
Esant taisyklių pažeidimams saugojant, montuojant, eksploatuojant prietaisą bei šios instrukcijos nesilaikymas, suteikia teisę nepriimti pirkėjo pretenzijų.
Garantinis šildytuvo aptarnavimas atliekamas per pardavėją arba specializuotą įgaliotą serviso centrą, jei toks yra šalies teritorijoje.

NETHERLANDS

In het belang van de veiligheid voor aanvang van de verwarming, leest u de instructies en bewaar in een gemakkelijk toegankelijke plaats.

Veiligheidsinformatie

- Het is verboden om de verwarming met voorwerpen te dekken
- Het is verboden om de spullen te drogen
- Dek de heater niet af om oververhitting te voorkomen
- OPGELET : Het oppervlak van de radiator kan in de bedieningsmodus tot 400°C worden verwarmd! Raak de radiator niet aan - dit kan brandwonden veroorzaken!

SW-PRO Heaters zijn bedoeld voor de verwarming van residentiële, kantoor-, administratieve, industriële en lokale werkbladen (met uitzondering van gevaarlijke ruimtes van categorie A, B).
Gebruik de heater alleen met dezelfde voedingsspanning die is opgegeven in de technische gegevens. In bedrijf, de verwarming warmt. Het hete oppervlak om brandwonden te voorkomen niet aanraken. Bij gebruik, de heater niet onder dompelen in water, dit kan een elektrische schok veroorzaken. niet in het bereik van vloeistof. onmiddellijk verwijdert u de stekker uit het stopcintact.gebruik de verwarming in de onmiddellijke nabijheid van baden, douches, zwembaden en andere houders van vloeistoffen, Vergeet niet een heater niet met een beschadigd snoer, de stekker om andere verwondingen te vermijden. In het geval van het defect aanmelden bij de bevoegde dienst .Gebruik de heater alleen voor het beoogde doel volgens deze instructies. Elk ander gebruik is verboden en kan leiden tot brand, elektrische schokken of letsel.

Installatie van verwarming

Het is verboden om het toestel onder de stekkers direct te installeren.

Het verwarmingselement mag niet dichter dan 2 meter van gordijnen of andere brandbare voorwerpen worden geïnstalleerd
Verwarmingselementen van de SW-PRO / SW-STR serie zijn geschikt voor het verwarmen van buitenterreinen en hoge opslagruimten of bedrijfspanden
De apparatuur dient binnen geïnstalleerd te worden of onder een overkapping die tegen wind en rechtstreekse en zijdelingse waterdruppels beschermt.
Bij de installatie van grote modellen verwarmingen dient men voorzichtigheid bij de montage in acht te nemen, indien nodig hulp van derden te gebruiken, alsook rekening te houden met het draagvermogen van muren of het plafond.
Het verwarmingselement dient niet lager dan 1,8 meter van de vloer worden geïnstalleerd. Vanwege zijn hoge werkingstemperatuur mag het verwarmingselement niet dichter dan 1 meter bij een oppervlak of een voorwerp worden geïnstalleerd.
Gebruik de heater niet aan op de voeding totdat de installatie is voltooid is.
Es is niet toegestaan, meubels, radio, tv en computer-technologie om dichter dan 500 mm uit de kachel om de obstakels te plaatsen voor het vrije verkeer van de lucht om schaffen.

Elektrischer elektriciteit en pluggen hebben een hoogte die niet toegankelijk is voor kinderen, gemonteerd.

Diagram Connection

- Zorg ervoor dat het netsnoer de behuizing van de radiator niet raakt.
- Gebruik de radiator niet zonder aarding.
- De verbinding mag alleen worden gemaakt door gekwalificeerd personeel.
- Не допускается эксплуатация обогревателя без автомата защиты по напряжению.

De heater mag alleen worden aangesloten op een vaste elektrische bedrading. De stroombekabeling moet zijn uitgerust met uitschakelingsapparaten (schakelaars, stroomonderbrekers).
De voedingskabel en de geleiders moeten worden beschermd met isolerende buizen met een hittebestendigheid van maximaal 180 graden of een hittebestendige kabel van 180 graden.
Voor het ophangen van de heater moet een staalkabel met een diameter van minimaal 2 mm worden gebruikt.
Het gebruik van een automatische zekering met een differentiële breekspanning van minder dan 100mA is niet toegestaan om een defecte werking van de aardlekschakelaar te voorkomen wanneer de kachels na opslag worden ingeschakeld.
Nieuwe heaters moeten vooraf worden gemonteerd zonder reststroomonderbreker en 2 dagen werken om het vocht dat zich tijdens opslag in de verwarming zou kunnen ophopen, te drogen. Hierna moet u het reststroomapparaat aansluiten.
Als een oud voedingsnetwerk of een niet-gecontroleerd netwerk wordt gebruikt door een voedingsspecialist, is de fabrikant niet verantwoordelijk voor

mogelijke ontsteking van het netsnoer of kortsluiting.

Gebruik van het apparaat

VERBODEN ! Het gebruik en de werking van de radiator door kinderen en adolescenten tot 16 jaar.
- Niet gebruiken als het vooroppervlak beschadigd is!
- Sommige delen van de kachel kunnen heet zijn en brandwonden veroorzaken. Bijzondere aandacht moet worden besteed aan de aanwezigheid van kinderen en kwetsbare mensen.

DE MODELLEN DIE NIET ZIJN UITGERUST MET DE AUTOMATISCHE REGELING VAN DE KAMERTEMPERATUUR, KUNNEN NIET IN KLEINE RUIMTES WORDEN GEBRUIKT ALS ZE WORDEN GEBRUIKT DOOR MENSEN DIE HET PAND NIET KUNNEN VERLATEN EN ALS CONSTANTE ZORG VOOR HEN NIET MOGELIJK IS.

De apparatuur kan worden gebruikt bij een omgevingstemperatuur van -10 tot +25.

Reiniging en onderhoud

LET OP! Schakel de verwarming voor het schoonmaken. De reiniging van de verwarming door middel van stoom of waterstralen of pneumatische reinigingsmiddelen om veiligheidsredenen niet toegestaan.

De heater heeft geen speciale zorg nodig hebben. Moet regelmatig worden gereinigd, moet het oppervlak worden afgestoft, omdat de stof negatief de efficiëntie van het apparaat beïnvloedt. Nat reinigen is toegestaan op voorwaarde dat de heater uit is.
Zet het apparaat uit en laat het afkoelen voordat u het schoonmaakt. Gebruik. Voor het reinigen van de huishoudelijke schoonmaakmiddelen zonder schuurmiddel voor glaskeramiek of roestvrij staal

Reinig het apparaat met een vochtige doek met een kleine hoeveelheid wasmiddel. Tot slot, droog het apparaat met een schone doek.

Beschikking

Bij het einde van de bedrijfstijd de verwarming vereist overeenkomst volgens de regels en voorschriften die werken in de winkel. Het is verboden om het toestel samen te werpen met het normale huisvuil.

Garantie

De fabrikant garandeert de naleving van de eisen van de staat Standard 3135,0, als de consument de voorwaarden met betrekking tot transport, opslag, installatie en werking. Controleer het uiterlijk van het apparaat en de voltooiing ervan voorzichtig. In het geval van mechanische schade aan de verwarming, het resultaat case / beats of afwezigheid kan een serienummer van de verwarming optreden, het recht van de fabrikanten aan de koper garanderen verweigern.
Fabrieksgarantie: 5 jaar voor het verwarmingselement. Die werktijd. 30 jaar. houdbaarheid is onbeperkt indien apparaat ist.Wenn in een droge geventileerde ruimte opgeslagen bij een relatieve vochtigheid van minder dan 60% en niet meer dan 20 stackers in de hoogte van de regels van de opslag, de installatie, de werking en deze gebruiksaanwijzing worden geschonden, dan de klant die niet worden geaccepteerd. De garantie klantenservice van het gekochte verwarming is door middel van retailers of spezalisiete service centers in het geval van Present bewustzijn in een bepaald gebied durchgeführt.

LE FRANÇAIS

Dans l'intérêt de la sécurité avant de commencer le chauffage, lisez attentivement les instructions et de garder dans un endroit facilement accessible.

Information sur la sécurité

- Il est interdit de couvrir le chauffage avec des objets
- Il est interdit de sécher l'étoffe
- Couvrir le chauffe pas pour éviter la surchauffe
- ATTENTION: La surface du radiateur peut être chauffée à 400°C en mode de fonctionnement! Ne touchez pas le radiateur - cela pourrait causer des brûlures!

Les radiants SW-PRO sont conçus pour chauffer des surfaces de travail résidentielles, de bureau, administratives, industrielles et locales (à l'exception des zones dangereuses des catégories A, B).
Utilisez l'appareil de chauffage uniquement si vous avez la même tension d'alimentation qui est spécifié dans les caractéristiques techniques. En fonctionnement, le dispositif de chauffage chauffe. Ne pas toucher la surface chaude pour éviter les brûlures. Ne pas immerger le chauffe dans l'eau, il peut provoquer des chocs électriques. ne pas atteindre l'unité en cas d'une chute dans le liquide, ne pas retirer immédiatement la fiche d'alimentation de la Steckdose.Benutzen le chauffe-eau à proximité immédiate des bains, des douches, des piscines et autres contenants de liquide. Ne pas utiliser un appareil de chauffage avec un cordon endommagé, la fiche ou la présence d'autres blessures. Dans le cas du défaut se connecter au service qualifié Center.Verwenden le chauffage uniquement pour son usage prévu selon ces instructions. Toute autre utilisation est interdite et peut entraîner un incendie, un choc électrique ou des blessures.

Installation de chauffage

Il est interdit d'installer directement le chauffage en dessous des prises.

Il est interdit d'installer le réchauffeur à moins de 2 mètres de rideaux ou d'autres objets facilement enflammés.
Les réchauffeurs de la série SW-PRO / SW-STR sont conçus pour réchauffer des espaces ouverts et des locaux de stockage ou commerciaux de grande hauteur.
L'appareil doit être installé à l'intérieur ou sous un abri qui offre une protection contre le vent et les gouttes d'eau directes et latérales.
Lors de l'installation de gros modèles de réchauffeurs, il faut être prudent lors de l'installation, utiliser l'aide d'une tierce personne si nécessaire et tenir compte de la capacité de charge des murs ou du plafond.
Le réchauffeur ne doit pas être installé à moins de 1,8 mètre du sol. En raison de la température de fonctionnement élevée de l'appareil, une installation à moins d'un mètre de toute surface ou objet est interdite.
Ne pas brancher le chauffe-eau à l'alimentation jusqu'à ce que l'installation est terminée, an.
Es est interdit, les meubles, la radio, la télévision et de la technologie de l'ordinateur pour placer à moins de 500 mm de l'élément chauffant aux obstacles à la libre circulation de l'air à schaffen.

Elektrischer électricité et bouchons ont une hauteur qui ne sont pas accessibles aux enfants, sont montés.

Schéma de raccordement

- Assurez-vous que le cordon d'alimentation ne touche pas le boîtier du radiateur.
- Ne pas utiliser le radiateur sans mise à la terre.
- La connexion ne peut être effectuée que par du personnel qualifié.

Le radiateur ne peut être connecté qu'à un câblage électrique fixe. Le câblage d'alimentation doit être équipé de déclencheurs (interrupteurs, disjoncteurs).
Le câble d'alimentation et les conducteurs doivent être protégés avec des tuyaux isolants ayant une résistance thermique allant jusqu'à 180 degrés ou un câble résistant à la chaleur de 180 degrés.
Un câble en acier d'un diamètre minimum de 2 mm doit être utilisé pour suspendre le chauffage.
L'utilisation d'un fusible automatique avec une tension de rupture différentielle inférieure à 100 mA n'est pas autorisée pour empêcher un dysfonctionnement du disjoncteur de fuite à la terre lorsque les chauffages sont allumés après le stockage.
Les nouveaux appareils de chauffage doivent être pré-assemblés sans disjoncteur résiduel et travailler pendant 2 jours pour sécher l'humidité qui pourrait s'accumuler pendant leur stockage dans l'appareil de chauffage. Vous devez ensuite connecter le dispositif de courant résiduel.
Si un spécialiste de l'alimentation utilise un ancien réseau d'alimentation ou un réseau non contrôlé, le fabricant n'est pas responsable de l'allumage possible

du cordon d'alimentation ou du court-circuit.

l'utilisation du périphérique

INTERDIT! L'utilisation et le fonctionnement du radiateur par les enfants et les adolescents jusqu'à 16 ans.
- Ne pas utiliser si la surface avant est endommagée!
- Certaines pièces de l'appareil de chauffage peuvent être chaudes et causer des brûlures. Une attention particulière devrait être accordée à la présence d'enfants et de personnes vulnérables.

LES MODÈLES NON ÉQUIPÉS DU CONTRÔLE AUTOMATIQUE DE LA TEMPÉRATURE AMBIANTE NE PEUVENT PAS ÊTRE UTILISÉS DANS DE PETITS ESPACES S'ILS SONT UTILISÉS PAR DES PERSONNES QUI NE PEUVENT PAS QUITTER LE BÂTIMENT ET SI UN SOIN CONSTANT NE LEUR EST PAS POSSIBLE.

Le fonctionnement de l'appareil est autorisé à des températures ambiantes de -10 à +25.

Nettoyage et entretien

ATTENTION! Éteignez le chauffe avant le nettoyage. Le nettoyage du chauffage au moyen de jets de vapeur ou de l'eau ou des agents de nettoyage pneumatiques pour des raisons de sécurité ne sont pas permis.

Le chauffe-eau ne nécessite pas de soins particuliers. Il doit être nettoyé régulièrement, la surface doit être dépoussiérée, car la poussière affecte négativement l'efficacité de l'appareil. Le nettoyage humide est autorisée à condition que l'appareil de chauffage est éteint.
Eteignez l'appareil et laissez-le refroidir avant de le nettoyer. Utilisez. Pour nettoyer les nettoyants ménagers, sans abrasifs pour la céramique de verre ou en acier inoxydable
Nettoyez l'appareil avec un chiffon humide avec une petite quantité de détergent. Enfin, sécher l'appareil avec un chiffon propre.

Disposition

Dans le cas où la fin de la durée de fonctionnement, l'appareil de chauffage nécessite conformité avec les règles, les règlements qui travaillent dans le magasin. Il est interdit d'éjecter le chauffe avec les ordures ménagères.

Garantie

Le fabricant garantit le respect des exigences de la norme État 3135,0, si le consommateur à respecter les conditions concernant le transport, le stockage, l'installation et le fonctionnement. Vérifier l'apparence de l'appareil et son achèvement avec soin. Dans le cas de dommages mécaniques à l'échauffement, le résultat cas / temps ou absence pourrait se produire un numéro de série du chauffage, a le droit de fabricants de garantir à l'acheteur de verweigern.
Le fabricant offre la garantie de 5 ans pour l'élément chauffant et la garantie die de 30 ans. la durée de vie est illimitée si l'appareil ist.Wenn stocké dans un local ventilé sec et avec une humidité relative inférieure à 60% et pas plus de 20 gerbeurs de hauteur les règles de stockage, l'installation, le fonctionnement et les instructions d'utilisation sont violés, alors le client prétend pas acceptée. Le service à la clientèle garantie du chauffage acheté est par les détaillants ou les centres de services spezalisiete dans le cas de conscience Présent dans une garantie de durchgeführt.

POLSKI

Dla własnego bezpieczeństwa przed użyciem grzejnika zapoznaj się z instrukcją obsługi, instrukcję przechowuj w łatwo dostępnym miejscu.

Informacje o środkach bezpieczeństwa

- Nie przykrywać grzejnika żadnymi przedmiotami
- Zabronione jest suszenie rzeczy
- Nie należy przykrywać grzejnika, aby zapobiec przegrzaniu
- NIEBEZPIECZEŃSTWO: powierzchnia grzejnika w trybie pracy może osiągnąć 400 stopni lub więcej (w zależności od temperatury otoczenia i miejsca instalacji)

Grzejniki serii SW-PRO / SW-STR przeznaczone są do ogrzewania terenów zewnętrznych i wysokich pomieszczeń magazynowych lub handlowych. Urządzenie powinno być instalowane w pomieszczeniu lub pod zadaszeniem co zapewnia ochronę przed wiatrem i przedostawaniem się bezpośrednich i bocznych kropelek wody.

Użyj grzejnika tylko wtedy gdy napięcie w sieci jest zgodne z parametrami technicznymi grzejnika. Grzejnik podczas pracy rozgrzewa się. Aby uniknąć poparzeń nie należy dotykać gorącej powierzchni grzejnika.

Nie zanurzać grzejnika w cieczy, może to doprowadzić do porażenia prądem. Nie dotykaj urządzenia w przypadku wpadnięcia do cieczy, natychmiast wyciągnij wtyczkę zasilającą z gniazda. Nie używać grzejnika w bezpośrednim sąsiedztwie wanny, prysznica, basenu i innych pojemników z płynem.

Nie używać grzejnika z uszkodzonym przewodem, wtyczką lub innych uszkodzeń. W przypadku awarii z kontaktuj się z autoryzowanym serwisem. Użyj grzejnika zgodnie z jego przeznaczeniem i zgodnie z instrukcją obsługi. Każde inne użycie grzejnika jest zabronione i może spowodować pożar, porażenie prądem elektrycznym lub inne obrażenia.

Instalacja grzejnika

Zabronione jest zainstalowanie grzejnika bezpośrednio pod gniazdem elektrycznym.

Nie wolno instalować grzejnika bliżej niż 2 metry od zasłon lub innych lekkich przedmiotów.

Grzejniki serii SW-PRO / SW-STR przeznaczone są do ogrzewania terenów zewnętrznych i wysokich pomieszczeń magazynowych lub handlowych.

Podczas instalowania dużych modeli grzejników należy zachować ostrożność podczas instalacji, w razie potrzeby skorzystać z pomocy innej firmy, a także wziąć pod uwagę nośność ścian lub sufitu.

Grzejnik nie może być zainstalowany poniżej 1,8 metra od podłogi. Ze względu na wysoką temperaturę pracy urządzenia zabrania się instalowania bliżej niż 1 metr do wszelkich powierzchni lub przedmiotów.

Nie należy włączać grzejnika do zasilania przed ukończeniem instalacji. Nie wolno umieszczać mebli, radia, telewizora - sprzętu gospodarstwa domowego i sprzętu komputerowego bliżej niż 500 mm od grzejnika, tak aby nie stanowiło to przeszkody dla swobodnego przepływu powietrza. Elektryczne gniazdo zasilające i złącze musi być zamontowane na wysokości zapewniającej niedostępność dla dzieci.

Schemat podłączenia

Pamiętać! Jeśli urządzenie nie jest używane przez dłuższy czas, wyłącz je i odłącz od zasilania
- Не допускайте касание шнуром питания корпуса обогревателя.
- Не допускается эксплуатация обогревателя без заземления.
- Подключение должно производиться только квалифицированными специалистами.
- Не допускается эксплуатация обогревателя без автомата защиты по напряжению.

Aby wykluczyć błędną pracę Automatyki Różnicowej podczas włączania grzałek po przechowywaniu, nie wolno używać automatów z różnicowym napięciem wyzwalającym mniejszym niż 100 mA.

Nowe grzałki należy wstępnie podłączyć bez wyłącznika różnicowego i pozostawić na 2 dni, aby osuszyć wilgoć, która mogła się nagromadzić podczas przechowywania w elementach grzejnych. Następnie podłącz zróżnicowaną maszynę.

W przypadku korzystania ze starej sieci zasilającej lub niesprawdzonej sieci zasilającej przez specjalistę producent nie ponosi odpowiedzialności za możliwe wystąpienie pożaru w przewodach zasilających lub zwarcia.

Eksploatacja grzejnika

-ZAKAZANA! Użytkowanie i eksploatacja nagrzewnicy dla dzieci i młodzieży do 16 roku życia.
- Nie stosować w przypadku uszkodzenia przedniej powierzchni!
- Niektóre części grzejnika mogą być gorące i spowodować oparzenia. Szczególną uwagę należy zwrócić w obecności dzieci i wrażliwych ludzi.

MODELE, KTÓRE NIE SĄ WYPOSAŻONE W URZĄDZENIE DO AUTOMATYCZNEJ KONTROLI TEMPERATURY W POKOJU, NIE MOGĄ BYĆ STOSOWANE W MAŁYCH POKOJACH, JEŚLI NIE SĄ POD STAŁĄ KONTROLĄ.

Działanie urządzenia jest dozwolone w temperaturze otoczenia od -10 do + 25.

Przed użyciem należy usunąć wszystkie naklejki z przedniej powierzchni grzejnika. Dzieci do lat 3 nie powinny być dopuszczane do grzejnika, chyba że są one nadzorowane przez osobę dorosłą. Dzieci w wieku od 3 do 8 lat, mają możliwość włączyć / wyłączyć grzejnik, jeśli został prawidłowo zainstalowany i dzieci są pod nadzorem lub zostały przeszkolone w zakresie bezpiecznego korzystania z grzejnika i rozumieją potencjalne zagrożenia. Dzieci nie powinny korzystać z wtyczek elektrycznych, urządzeń sterujących , czyszczenia grzejnika oraz jego konserwacji.

Urządzenie może być użytkowane przez dzieci od ósmego roku życia oraz przez osoby z ograniczonymi zdolnościami fizycznymi, zmysłowymi lub umysłowymi oraz osoby, które nie posiadają doświadczenia lub wiedzy jeżeli są pod kontrolą opiekuna lub zostały poinstruowane o bezpiecznym użyciu urządzenia i możliwych niebezpieczeństwach. Dzieci nie powinny bawić się urządzeniem. Urządzenie nie powinno być czyszczone lub obsługiwane przez dzieci bez nadzoru.

Czyszczenie i konserwacja

Wyłącz grzejnik przed czyszczeniem. Czyszczenie grzejnika za pomocą dysz parowych i pneumatycznych ze względów bezpieczeństwa nie jest dozwolone.

Grzejnik nie wymaga specjalnej opieki. Grzejnik powinien być regularnie czyszczony z pyłów na powierzchni, ponieważ pył zmniejsza wydajność urządzenia. Czyszczenie na mokro jest dozwolone pod warunkiem gdy grzejnik jest wyłączony z napięcia.

Wyłącz urządzenie i ostudź przed każdym czyszczeniem. Do czyszczenia stosować środki przeznaczone do ceramiki nie zwierające materiałów ściernych lub ze stali nierdzewnej.

Urządzenie czyścić za pomocą mokrej tkaniny z niewielką ilością detergentu.

Na koniec wysuszyć urządzenie miękką szmatką.

Utylizacja

W przypadku końca żywotności grzejnika, zutylizuj go zgodne z zasadami i przepisami w obszarze lokalizacji. Nie wyrzucaj grzejnika wraz z innymi odpadami domowymi.

Warunki gwarancji

Producent gwarantuje zgodność grzejników z obowiazującymi normami, jeżeli konsument przestrzega warunków dotyczących ich transportu, przechowywania, instalacji i eksploatacji. Należy dokładnie sprawdzić wygląd urządzenia i jego opakowania. W przypadku mechanicznego uszkodzenia grzejnika, które mogło wystąpić w wyniku upadku / uderzenia lub braku numeru seryjnego grzejnika, producent ma prawo do odmowy wykonania usługi gwarancyjnej na rzecz Kupującego.

Producent oferuje 5 lat gwarancji na element grzewczy. W przypadku braku pieczęci i daty zakupu, okres gwarancji grzejnika liczony jest od daty produkcji. Żywotność grzejnika wynosi 30 lat. Okres użyteczności jest nieograniczony, jeśli grzejnik jest przechowywany w suchym i wentylowanym pomieszczeniu o wilgotności względnej powietrza poniżej 60% i nie więcej niż 20 sztuk grzejników jest układanych jeden na drugim.

W przypadku naruszenia zasad przechowywania, instalacji, eksploatacji lub obsługi grzejników roszczenia klientów nie są akceptowane. Serwis gwarancyjny zakupionego grzejnika jest przeprowadzany przez Sprzedającego lub upoważnione autoryzowane punkty serwisowe jeśli są dostępne na danym obszarze.

ITALIANO

Per la propria sicurezza, prima di usare il riscaldatore vi invitiamo a leggere con attenzione le istruzioni e tenerli in salvo in un posto disponibile

Informazioni di sicurezza tecnica

- E' vietato coprire il riscaldatore con oggetti di ogni tipo
- E' vietato asciugare i panni
- Non coprire il riscaldatore per evitare il surriscaldamento
- PERICOLO: la superficie del riscaldatore in modalità operativa può riscaldare fino a 400°C! Non toccare il riscaldatore - potrebbe causare ustioni!

I riscaldatori SW-PRO sono progettati per il riscaldamento di locali residenziali, uffici, amministrativi, industriali e aree di lavoro locali (ad eccezione dei locali pericolosi di categoria A, B).
Usa il riscaldatore solo quando la tensione nella rete di alimentazione, è uguale a quella, che è specificata in informazioni tecniche. Durante l'uso, il riscaldatore si riscalda. Per evitare ustioni, non toccare la superficie calda.
Non immergere il riscaldatore nel liquido, questo può causare una scossa elettrica. Non raggiungere il dispositivo in caso di caduta nel liquido, estrarre immediatamente la spina dalla presa.
Non utilizzare il riscaldatore nelle vicinanze di bagni, docce, piscine e altri contenitori di liquido.
Non usare il riscaldatore con un cavo o la spina danneggiati o quando ci sono altri danni. In caso di malfunzionamento contattare il centro di assistenza qualificato.
Utilizzare il riscaldatore solo per lo scopo previsto, secondo le presenti istruzioni per l'uso. Ogni altro tipo dell'uso è vietato e può provocare incendi, scosse elettriche, lesioni o situazioni pericolose o gravi.

Installazione del riscaldatore

È vietato installare il riscaldatore direttamente sotto delle prese elettriche.

È vietato installare il riscaldatore a una distanza inferiore a 2 metri da tende o altri oggetti facilmente infiammabili.
I riscaldatori della serie SW-PRO / SW-STR sono progettati per il riscaldamento di aree aperte e locali di stoccaggio o commerciali alti.Il dispositivo deve essere installato all'interno o in un posto coperto che fornisca protezione dal vento e dalle gocce d'acqua dirette e laterali.
Quando si installano modelli di riscaldatori di grandi dimensioni, è necessario prestare l'attenzione durante l'installazione, utilizzare l'assistenza di terzi se necessario e tenere conto della capacità portante delle pareti o del soffitto.
Il riscaldatore non deve essere installato a meno di 1,8 metri dal pavimento. A causa dell'elevata temperatura di esercizio del dispositivo, è vietata l'installazione a una distanza inferiore a 1 metro da qualsiasi superficie o oggetto.
Non collegare il riscaldatore alla rete elettrica fino a quando l'installazione sia completa.
Non è consentito posizionare mobili, apparecchi radio e TV, computer e le apparecchiature informatiche più vicino a 500 mm dal riscaldatore, in modo da non creare ostacoli alla libera circolazione dell'aria.

Connettore di alimentazione elettrica e il cavo devono essere montati ad una altezza non raggiungibile ai bambini.

Schema di connessione

- Non lasciare che il cavo di alimentazione tocchi il corpo del riscaldatore.
- Non utilizzare il riscaldatore senza messa a terra.
- La connessione deve essere effettuata solo da specialisti qualificati.

Il riscaldatore deve essere collegato solo a un cablaggio elettrico fisso. I cavi di alimentazione devono disporre di dispositivi di spegnimento (interruttore, interruttore automatico).
Il cavo di alimentazione e i suoi conduttori devono essere protetti con tubi isolanti con resistenza al calore fino a 180 gradi o utilizzare un cavo resistente al calore di 180 gradi.
Per la sospensione del riscaldatore è necessario utilizzare un cavo metallico di diametro non inferiore a 2 mm.
Per evitare l'errato funzionamento dell'automa differenziale quando i riscaldatori vengono accesi dopo lo stoccaggio, l'uso di automi con una tensione di disconnessione differenziale inferiore a 100 mA non è consentito.
I nuovi riscaldatori devono essere preconnessi senza un differenziale automatico e devono lavorare per 2 giorni per asciugare l'umidità che si accumulerebbe se conservata negli elementi riscaldanti. Quindi, un collega in un automa differenziato.

Se si utilizza una vecchia rete di alimentazione o un alimentatore che non è stato verificato da uno specialista dell'alimentazione, il produttore non è responsabile per l'eventuale accensione dei cavi di alimentazione o di un cortocircuito.

L'utilizzo dell'apparecchio

Vietato! L'uso e il funzionamento del riscaldatore da parte di bambini e adolescenti fino a 16 anni.
- ATTENZIONE: Non usare in caso di danni al pericolo superficie
- Alcune parti del riscaldatore potrebbero essere temperatura alta e causare ustioni. Un'attenzione particolare dovrebbe essere prestata in presenza di bambini e persone vulnerabili.

I MODELLI NON SONO DOTATI DI UN CONTROLLO DEL DISPOSITIVO TEMPERATURA AUTOMATICA, NON USARE IN PICCOLE STANZE, SE SONO OCCUPATI DA PERSONE CHE NON SONO IN GRADO DI LASCIARE I LOCALI, E SE LA COSTANTE CURA DI LORO NON È POSSIBILE.

L'utilizzo del dispositivo è consentito a temperature ambiente da -10 a +25.

Pulizia e manutenzione

ATTENZIONE! Dovete spegnere il riscaldatore dalla presa elettrica prima di pulirlo. Pulizia del riscaldatore con raggi di vapore o con filtri pneumatici per ragioni di sicurezza, non è consentita.

Il riscaldatore non richiede cure particolari. Dovrebbe essere pulito regolarmente, deve essere pulita regolarmente la polvere sulla superficie, poiché la polvere influisce negativamente sulla efficienza del funzionamento del riscaldatore. È consentita la pulizia umida, a condizione che il riscaldatore sia spento e staccato dalla presa elettrica.
Dovete spegnere il riscaldatore e lasciarlo raffreddare prima di ogni sua pulizia. Dovete utilizzare per la pulizia del riscaldatore i detergenti per la casa, senza materiali abrasivi, specialmente per superfici di ceramica e vetro o acciaio inox.
Per pulire il riscaldatore deve usare i panni umidi con una piccola quantità di detergente. Infine, deve asciugare bene il dispositivo con un panno pulito.

Trattamento del dispositivo elettrico a fine vita

In caso della fine del periodo di funzionamento, il riscaldatore richiede lo smaltimento in conformità alle norme, regolamenti e mezzi, che siano attivi nel territorio della vostra presenza. Non smaltire il riscaldatore insieme con altri rifiuti domestici.

Garanzia

Il produttore garantisce che questi riscaldatori rispettano i requisiti del documento dello Standart Statale 3135.0 in caso del rispetto da parte del consumatore di condizioni di trasporto, l'installazione e il funzionamento.
Controllate attentamente l'aspetto esterno del dispositivo e i componenti della sua confezione. In caso di danni meccanici al riscaldatore, che potrebbero essere causati da cadute/colpi o l'assenza del numero di serie del riscaldatore, il produttore ha il diritto di rifiutare il servizio di garanzia da parte del consumatore.
Produttore fornisce la seguente garanzia: 5 anni per l'elemento riscaldante. In caso dell'assenza di un timbro e della data dell'acquisto - il periodo di garanzia del riscaldatore viene calcolato dalla data di produzione di questo riscaldatore.
La durata totale del riscaldatore è di 30 anni. Il periodo della conservazione è illimitata in condizione, che il riscaldatore sia conservato in un posto secco e in ambiente ventilato con un'umidità relativa non piu del 60% e di posizionamento non più di 20 unità in altezza.
In caso di violazione delle regole di conservazione, l'installazione, e l'uso del riscaldatore scritti in questo documento – i reclami degli acquirenti non si accettano. Il servizio di garanzia del riscaldatore acquistato si effettua attraverso il venditore o il centro di assistenza autorizzato in caso di loro presenza nella vostra area.

HUNGARY

Mielőtt beüzemelné a melegítőt, a saját biztonsága érdekében, tanulmányozza át a használati utasítást és mindig tartsa hozzáférhető helyen

Balesetvédelmi tájékoztató

- A t tilos letakarni bármilyen tárggyal
- Tilos a ruhaszárítás
- a túlmelegedés elkerülése érdekében ne takarja le a fűtőkészüléket
- VESZÉLYES: a fűtőberendezés felülete működő üzemmódban akár 400°C-ra is felmelegedhet. Ne érintse meg a fűtőtestet- égési sérülést okozhat!

Az SW-PRO fűtőberendezéseket lakó-, irodai-, adminisztrációs és ipari helységek és munkaterületek fűtésére tervezték (kivétel az A és B kategóriájú veszélyes helységek).

A fűtő készüléket csak a megfelelő hálózati feszültség mellet használja, amely a műszaki adatokban feltütüntetett. A fűtőtest működés közben felmelegszik. Égési sérülések elkerülése érdekében ne érintse meg a forró felületet. A fűtőkészüléket tilos folyadékba meríteni, mert áramütést okoz. A fűtőkészülék folyadékba való kerülése esetén azonnal húzza ki a készülék dugvilláját a konnektorból. Ne használja a fűtőkészüléket fürdőkádak, zuhanyzók, úszómedencék és más folyadéktartályok közvetlen közelében. Ne használja a sérült dugvillás, kábeles vagy egyéb módon sérült fűtőkészüléket. Meghibásodás esetén forduljon a szakszervizhez. A fűtőkészüléket csak rendeltetés- és jelen használati utasítások szerint használja. Minden más felhasználás tilos, tűzveszélyhez, áramütéshez, sérüléshez vagy balesethez vezethet.

Melegítőkészülék telepítése

Tilos a fűtőberendezést konnektorok közvetlen közelében felszerelni.

A fűtőtestet nem szabad 2 méternél közelebb telepíteni a függönyhöz vagy más gyúlékony tárgyhoz.

Az SW-PRO / SW-STR szériájú fűtőberendezéseket kültéri területek és magas raktárak vagy kereskedelmi épületek fűtésére tervezték, és azokat beltérben vagy szélvédett, valamint a közvetlen és oldalirányú vízcseppektől védelmet nyújtó fedett helyen kell felszerelni.

Nagyméretű fűtőberendezések telepítésekor körültekintően kell eljárni, szükség esetén vegye igénybe harmadik fél segítségét, és vegye figyelembe a falak vagy mennyezetek teherbíró képességét.

A fűtőtestet nem szabad a padlótól 1,8 méternél alacsonyabban felszerelni. A magas üzemi hőmérséklet miatt a fűtőtestet nem szabad 1 méternél közelebb telepíteni semmilyen felülethez vagy tárgyhoz.

Ne csatlakoztassa a fűtőkészüléket a tápegységhez a telepítés befejezéséig.

Hogy ne akadályozzák a meleg levegő szabad áramlását, tilos bútor, háztartási rádió, televízió - és számítástechnikai eszközöket közelebb, mint 500 mm-re a fűtőberendezéstől elhelyezni.

Az elektromos tápfoglalatot és a tápcsatlakozót olyan magasságban kell felszerelni, amely biztosítja, hogy azt gyermekek ne közelíthessék meg.

Bekötési rajz

- Ne engedje, hogy a tápkábel érintkezzen a fűtőtesttel.
- Ne használja a fűtést földelés nélkül.
- A bekötést csak képzett szakemberek végezhetik el.

A fűtőtest csak rögzített elektromos vezetékhez csatlakoztatható. A tápegységnek rendelkeznie kell kikapcsolási lehetőségekkel (kapcsoló, autómata megszakító)

A tápkábelt és annak vezetékeit védeni kell 180 fokos hőállóságú szigetelő csövekkel, vagy 180 fokos hőálló kábelt használjon

A fűtőberendezés felfüggesztéséhez legalább 2 mm átmérőjű fémkötelet kell használni.

A differenciál-automata hibás működésének kizárása érdekében, ha a fűtőberendezéseket a tárolás után bekapcsolják, a berendezések használata 100 mA-nél alacsonyabb differenciál leválasztó feszültség esetén nem megengedett.

Az új fűtőberendezéseket differenciálgép nélkül kell előzetesen csatlakoztatni, ezt követően hagyjuk, hogy 2 napig dolgozzanak, hogy kiszárítsák a fűtőelemek tárolása során felgyülemlett nedvességet. Ezt követően csatlakoztassa a differenciál automatát.

Ellenőrizetlen szakember által, régi áramellátó hálózat vagy nem ellenőrzött tápegység használata esetén a gyártó nem felelős a tápkábelek esetleges kigyulladásáért és a rövidzárlatért..

A készülék működtetése

FIGYELEM! Tisztítás előtt kapcsolja le a hálózati konnektorról a fűtőkészüléket. A fűtőkészüléket gőzborotvával. vagy sűrített levegővel tisztítani biztonsági okokból tilos.

AZOKAT A MODELLEKET, AMELYEK NEM TARTOZNAK AZ AUTOMATIKUS SZOBAHŐMÉRSÉKLET-SZABÁLYZÓ BERENDEZÉSHEZ, TILOS KIS MÉRETŰ HELYSÉGEKBEN HASZNÁLNI, HA A BENN TARTÓZKODÓ SZEMÉLYEK NEM TUDJÁK ELHAGYNI A HELYSÉGET ÉS HA AZ ÁLLANDÓ KARBANTARTÁSUK NEM LEHETSÉGES.

Az üzemeltetést -10 és +25 közötti környezeti hőmérsékleten lehet végezni.

Tisztítás és karbantartás

FIGYELEM! Tisztítás előtt kapcsolja le a hálózati konnektorról a fűtőkészüléket. A fűtőkészüléket gőzborotvával. vagy sűrített levegővel tisztítani biztonsági okokból tilos.

A fűtőkészülék nem követel speciális karbantartást. Rendszeresen meg kell tisztítani, letörölni a port a felületéről, mivel a por negatívan hat a készülék működési hatékonyságára. Nedves tisztítás is megengedett, ha áramtalanítva van a fűtőkészülék.

Kapcsolja le a készüléket, hagyja kihűlni minden tisztítás előtt. Tisztításhoz használjon súrolóanyag nélküli, üvegkerámiák felületéhez, vagy rozsdaálló acélokhoz használatos háztartási mosószereket. A műszert nedves szövettel kell tisztítani, kis mennyiségű tisztítószerrel. Befejezésül törölje szárazra a készüléket egy törlőronggyal.

Hulladékgazdálkodás

Elhasználódás esetén, azaz az üzemelési határidő (üzemórák) lejártával a fűtőkészüléket fel kell újítani azon normáknak és szabályoknak megfelelően, amelyek a felhasználási területen hatályosak. Tilos a fűtőkészüléket más háztartási hulladékkal kidobni.

Jótállási kötelezettségek

A gyártó garantálja, hogy a fűtőkészülékek megfelelnek a DSTU 3135.0 szabványnak, amennyiben a fogyasztó betartja a szállítási, tárolási, telepítési és használati feltételeket. Figyelmesen ellenőrizze a készülék külső felületét, és a tartozékokat. A fűtőkészülék mechanikai sérülései esetén, melyek ejtés, ütés következtében keletkezhettek, illetve ha hiányzik a fűtőkészülék szériaszáma, a gyártónak jogában áll a vevőtől megtagadni a jótállási szolgáltatásokat.

A GYÁRTÓ A FŰTŐELEMRE 5 ÉV A BESZERELT. Eladási dátum és pecsét hiányában a fűtőkészülék garanciális határideje a gyártás napjától számítódik. Az üzemeltetési határidő 30 év. A tárolási határidő nincs korlátozva, száraz, szellőztethető, maximum. 60 %-os páratartalmú helységben és maximum 20 egység magasra felhalmozva. A tárolási-, összeszerelési-, üzemeltetési feltételek, vagy az adott használati utasítás megsértése esetén a vevőtől reklamációt a gyártó nem fogad el. A megvásárolt fűtőkészülékre garanciális szolgáltatást az eladón keresztül lehet érvényesíteni, vagy pedig szakosított szerviz centrumon keresztül, amennyiben az adott területen van olyan.

Sun WAY

WWW.S-W.COM.UA **WWW.SUNWAY.KIEV.UA**

Producer: LLC "Teploceramic" 04073, Kiev, str. Semen Sklyarenko, 9
Tel.: 38 044 580 23 72
For warranty, please call:
www.s-w.com.ua | www.sunway.kiev.ua

Виробник: ТОВ «Teploceramic» 04073, м.Київ, вул. Семена Скляренко,9
Тел.: 38 044 580 23 72
З питань гарантії звертатися за телефонами на сайті:
www.s-w.com.ua | www.sunway.kiev.ua

Производитель: ООО «Teploceramic» 04073, г.Киев, ул. Семена Скляренко, 9
Тел.: 38 044 580 23 72
По вопросам гарантии обращаться по телефонам на сайте:
www.s-w.com.ua | www.sunway.kiev.ua

Hersteller: „Teploceramic" GMBH 04073, Kiew, Str. Semen Sklyarenko,9
Tel .: 38 044 580 23 72
Site an:
www.s-w.com.ua | www.sunway.kiev.ua

Gamintojas: UAB «Teploceramic», 04073, Kijevas, g. Semena Skliarenko 9
Tel . : 38 044 580 23 72
Dėl garantijos, skambinkite numeriais nurodytais puslapyje:
www.s-w.com.ua | www.sunway.kiev.ua

Fabrikant: «Teploceramic» LLC, Kiev 04073, str. Semen Sklyarenko 9
Tel .: 38 044 580 23 72
Für garantie, kunt u bellen naar in de site op:
www.s-w.com.ua | www.sunway.kiev.ua

Le fabricant: «Teploceramic» SARL, Kiev 04073, la rue Semen Sklyarenko 9
Tél .: 38 044 580 23 72
Für zone donnée, s'il vous plaît appelez au téléphone dans le site à l'adresse:
www.s-w.com.ua | www.sunway.kiev.ua

Producent: «Teploceramic» LLC, 04073 Kiev str. Semen Sklyarenko 9
Tel .: 38 044 580 23 72
W sprawie gwarancji, prosimy o kontakt telefoniczny online:
www.s-w.com.ua | www.sunway.kiev.ua

Produttore: «Teploceramic» SRL, 04073, città Kiev, via Semen Sklyarenko, 9.
Tel .: 38 044 580 23 72
Per le domande sulla sicurezza, vi invitiamo a contattarci tramite telefoni indicati sui siti:
www.s-w.com.ua | www.sunway.kiev.ua

Gyártja: "Teploceramic" Kft. Ukrajna 04073 Kijev, Szemen Szklynárenko u. 9.
Tel .: 38 044 580 23 72
Garancia kérdésekben tárcsázza az alábbi weboldalon található telefonszámokat
www.s-w.com.ua | www.sunway.kiev.ua